XGMA

Característica	U.M.	XG958H
Carac.Principal		
Capacidade da caçamba	m³	2,3
Motor		
Modelo		Cummins 6CTA 8.3-C215, mecânico (Tier II)
Norma de medição		Não informado
Potência máxima	HP/rpm	215/2.200
Torque máximo	Nm/rpm	850/1.400
Carga estática de tombamento		
Posição articulada	kg	Não informado
Posição reta	kg	Não informado
Eletrônica embarcada		
Sistema de diagnose de falhas		Não disponível
Sistema de gerenciamento de operação/manutenção		Não disponível
Sistema de transmissão		Tipo Powershift, modelo ZF 4WG200
Sistema de transmissão de dados		Não disponível
Pneus		
Dianteiros		23.5-25 E3/L3 16 PR

Traseiros		23.5-25 E3/L3 16 PR
Sistema Hidráulico		
Pressão máxima	bar	200
Tipo e características		Com bomba de engrenagens
Vazão máxima	l/min	Não informado
Informações Complementares		
Altura do pino da caçamba na posição de elevação máxima	mm	4.220
Altura livre do solo	mm	450
Altura máxima de descarga	mm	3.000
Altura total	mm	5.585
Articulação do chassi	Graus	35
Braço de levantamento		Tipo Z
Cabine		Fechada, com proteção ROPS/FOPS e ar condicionado como itens de série
Código Finame		Não aplicável
Dimensões (CxLxA) para transporte	mm	8.110 x 3.010 x 3.420
Força de desagregação	kN	168
Freios		Multidisco integrados ao eixo e banhados a óleo
Marchas		4 à frente / 3 à ré
País de origem		China

XGMA

XG958H

Peso Operacional	kg	16.800
Preço de Referência	R$	Não informado
Profundidade de escavação	mm	Não informado
Raio de giro	mm	6.950 (exterior aos pneus)
Velocidades máximas em cada marcha	km/h	Frente 1° 6,9 km/h / 2° 12,4 km/h / 3° 25 km/h / 4° 39 km/h / Ré 1° 6,9 km/h /Ré 2° 12,4 km/h / Ré 3° 25 km/h

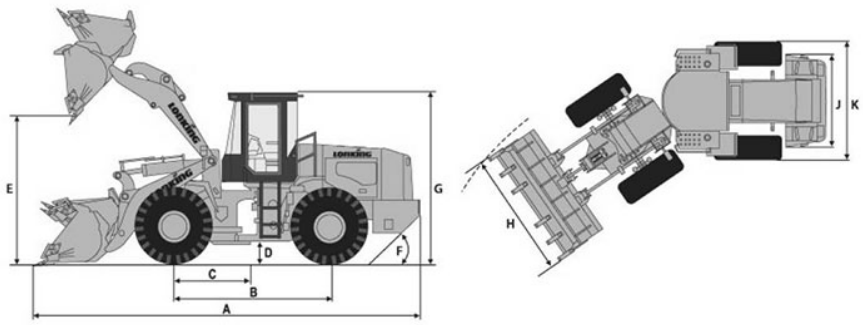

	A	B	C	D	E	F	G	H	I	J	K
CDM833	7.100	2.850	1.425	347	2.980	27°	3.120	2.500	6.240	1.850	2.320