# XGMA

| Característica | U.M. | XG935H |
|---|---|---|
| **Carac.Principal** | | |
| Capacidade da caçamba | m³ | 1,8 |
| **Motor** | | |
| Modelo | | Cummins 6BTAA5.9-C130, mecânico (Tier II) |
| Norma de medição | | (*) SAEJ1349 |
| Potência máxima | HP/rpm | 130 |
| Torque máximo | Nm/rpm | 1.065/1.500 |
| **Carga estática de tombamento** | | |
| Posição articulada | kg | Não informado |
| Posição reta | kg | Não informado |
| **Eletrônica embarcada** | | |
| Sistema de diagnose de falhas | | Não disponível |
| Sistema de gerenciamento de operação/manutenção | | Não disponível |
| Sistema de transmissão | | Powershift, XG |
| Sistema de transmissão de dados | | Não disponível |
| **Pneus** | | |
| Dianteiros | | 17,5-25 E3 / L3 12 PR |

| | | |
|---|---|---|
| Traseiros | | 17,5-25 E3 / L3 12 PR |
| **Sistema Hidráulico** | | |
| Pressão máxima | bar | 160 |
| Tipo e características | | Sistema de centro aberto com bomba de engrenagens, com pressão máxima de 160 bar e com vazão máxima de 140 l/min |
| Vazão máxima | l/min | 140 |
| **Informações Complementares** | | |
| Altura do pino da caçamba na posição de elevação máxima | mm | 3.510 |
| Altura livre do solo | mm | 356 |
| Altura máxima de descarga | mm | 3.060 |
| Altura total | mm | 4.987 |
| Articulação do chassi | Graus | 35 |
| Braço de levantamento | | Tipo Z |
| Cabine | | Fechada, com proteção ROPS/FOPS, com ar condicionado |
| Código Finame | | Não aplicável |
| Dimensões (CxLxA) para transporte | mm | 6.950 x 2.400 x 3.150 |
| Força de desagregação | kN | 100 |
| Freios | | Freios de serviço a disco nas 4 rodas com acionamento hidrodinâmico |
| Marchas | | 2 à Frente/1 Ré |

# XGMA

## XG935H

| | | |
|---|---|---|
| País de origem | | China |
| Peso Operacional | kg | 10.800 |
| Preço de Referência | R$ | Não informado |
| Profundidade de escavação | mm | Não informado |
| Raio de giro | mm | 5.860 |
| Velocidades máximas em cada marcha | km/h | 1°F - 12 / 2°F - 2-40 / Ré 1 - 16 Km/h |

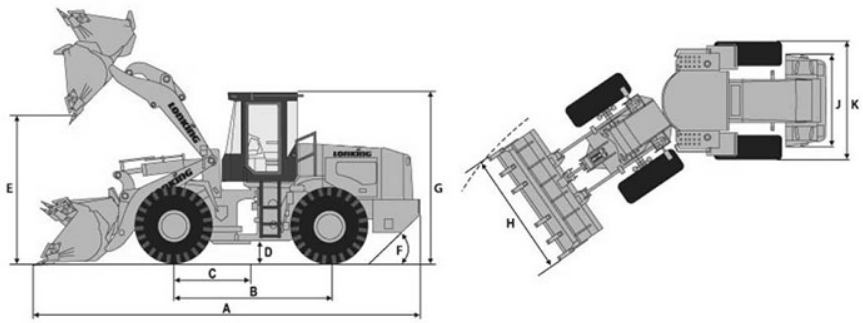


| | A | B | C | D | E | F | G | H | I | J | K |
|---|---|---|---|---|---|---|---|---|---|---|---|
| CDM833 | 7.100 | 2.850 | 1.425 | 347 | 2.980 | 27° | 3.120 | 2.500 | 6.240 | 1.850 | 2.320 |