MÜLLER

Característica	U.M.	VAP 70 LT
Carac.Principal		
Peso operacional	kg	12.920
Custo Horário	R$	0,00
Motor		
Modelo		CUMMINS 4B 3.9 (Tier 2), injeção eletrônica Bosch
Norma de medição		Não informado
Potência máxima	HP/rpm	125/2.200
Torque máximo	Nm/rpm	506/1.300
Custo Horário	R$	0,00
Sistema de vibração		
Amplitude (máxima/mínima)	mm	1,79 /0,75
Frequência (máxima/mínima)	Hz	33
Impacto dinâmico	kN	31.500/18.500
Custo Horário	R$	0,00
Informações sobre o cilindro		
Largura de compactação	mm	2.150
Largura e diâmetro	mm	2.150/1.482

MÜLLER

VAP 70 LT

Oscilação	Graus	15
Tipo		Liso com tração
Custo Horário	R$	0,00
Eletrônica embarcada		
Sistema de diagnose de falhas		Não disponível
Sistema de gerenciamento da operação/manutenção		Não disponível
Sistema de transmissão de dados		Não disponível
Custo Horário	R$	0,00
Informações complementares		
Articulação do chassi	Graus	35
Cabine		Opcional
Código Finame		1569759
Dimensões (CxLxA) para transporte	mm	5.500 x 2.315 x 3.230
País de origem		Brasil
Peso estático linear	kg/cm	27,9
Peso para transporte	kg	12.920
Pneus traseiros		18.4 x 30 - 10 Lonas
Preço de Referência	R$	280.000,00
Raio de giro	mm	6.045

MÜLLER

VAP 70 LT

Rampa máxima	%	65
Sistema de transmissão		Hidrostático
Velocidades de operação	km/h	0 - 7,5 / 0 - 9
Custo Horário	R$	0,00

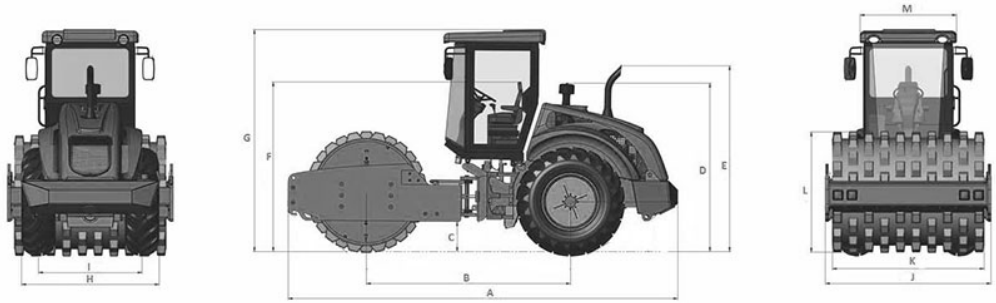

	A	B	C	D	E	F	G	H	I	J	K	L	M
VAP 70 LT	5.516	2.892	425	2.381	2.626	2.397	3.137	1.949	1.468	2.345	2.150	1.700	1.365