LIEBHERR

Característica	U.M.	LTM 1160-5.1
Carac.Principal		
Capacidade máxima de içamento	t	160
Lança telescópica		
Comprimento total	m	62
Comprimento totalmente recolhida	m	13
Quantidade de segmentos		1 segmento base e 5 seções
Seção transversal (tipo)		Ovalóide
Jib		
Comprimento total	m	43
Comprimentos de montagem	m	Não informado
Quantidade de seções		Não informado
Tipo (caixa, treliça)		Caixa e Treliça
Guincho principal		
Capacidade com cabo simples	kg	8.974
Capacidade do guincho principal	kg	Não informado
Características do cabo		Não informado
Comprimento total de cabo	m	250

Velocidade de descida da carga	m/s	Não informado
Velocidade de elevação com cabo simples	m/s	Não informado
Velocidade de elevação da carga	m/s	Não informado
Guincho auxiliar		
Capacidade total do guincho auxiliar	kg	Não informado
Características do cabo		Não informado
Comprimento total do cabo	m	250
Velocidade de descida da carga	m/s	Não informado
Velocidade de elevação da carga	m/s	Não informado
informações complementares		
Altura máxima de elevação	m	95
Área de patolamento (c x l)	m	7.984 x 7.500
Carga com a lança totalmente estendida	kg	Não informado
Código Finame		Não aplicável
Código NCM		8705.10.10
Modelo		Não informado
País de origem		Alemanha
Preço de Referência	R$	Não informado
Raio com a carga máxima	m	3

Raio máximo de trabalho	m	70
Dimensões para locomoção		
Altura	m	4
Comprimento total	m	14,74
Largura	m	3
Peso em ordem de marcha	kg	60.000
Motor		
Marca e modelo		Liebherr D 846 A7
Potência máxima/ rotação (indicar norma)	HP	503
Torque máximo/ rotação (indicar norma)	Nm/rp	2.355
Transmissão		
Quantidade de eixos com e sem tração		10 x 6 x 10
Quantidade de marchas		12 à frente e 2 à ré
Rampa máxima		55
Redução nos cubos? (s/n)		Sim
Velocidade máxima de translação	km/h	80
Pneus		
Medida		445/95 R 25 (16.00 R 25)
Quantidade		10
Freio		

Tipo	Pneumático, servo-assistido de 2 circuitos
Sistemas de segurança (s/n)	
Limitador de descida (cabo no tambor)	Sim
Limitador de momento	Sim
Limitador de subida do moitão	Sim
Ar condicionado (s/n)	
na cabina do guindaste	Sim (opcional)
na cabina do veículo	Sim (opcional)

LIEBHERR

LTM 1160-5.1



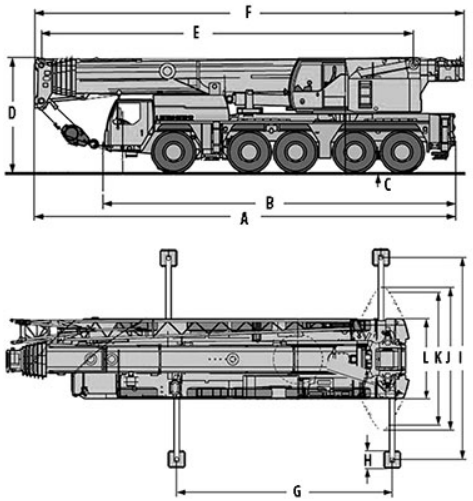

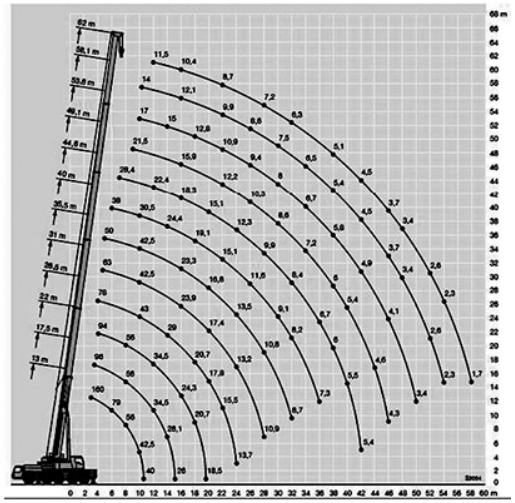

A	B	C	D	E	F	G	H	I	J	K	L
14.740	12.346	420	3.950	13.000	15.020	7.984	600	7.500	5.310	5.000	3.000