LIEBHERR

Característica	U.M.	LTM 1030-2.1
Carac.Principal		
Capacidade máxima de içamento	t	35
Lança telescópica		
Comprimento total	m	30
Comprimento totalmente recolhida	m	9,2
Quantidade de segmentos		1 segmento base e 3 seções
Seção transversal (tipo)		Ovalóide
Jib		
Comprimento total	m	15
Comprimentos de montagem	m	Não informado
Quantidade de seções		2
Tipo (caixa, treliça)		Caixa e Treliça
Guincho principal		
Capacidade com cabo simples	kg	3.365
Capacidade do guincho principal	kg	Não informado
Características do cabo		Não informado
Comprimento total de cabo	m	150
Velocidade de descida da carga	m/s	Não informado
Velocidade de elevação com cabo simples	m/s	Não informado
Velocidade de elevação da carga	m/s	Não informado
Guincho auxiliar		
Capacidade total do guincho auxiliar	kg	Não aplicável
Características do cabo		Não informado
Comprimento total do cabo	m	Não aplicável
Velocidade de descida da carga	m/s	Não aplicável
Velocidade de elevação da carga	m/s	Não aplicável
informações complementares		
Altura máxima de elevação	m	44
Área de patolamento (c x l)	m	6.305 x 6.000

Carga com a lança totalmente estendida	kg	Não informado
Código Finame		Não aplicável
Código NCM		8705.10.90
Modelo		Não informado
País de origem		Alemanha
Preço de Referência	R$	Não informado
Raio com a carga máxima	m	3
Raio máximo de trabalho	m	40
Dimensões para locomoção		
Altura	m	3,6
Comprimento total	m	10,06
Largura	m	2,55
Peso em ordem de marcha	kg	24.000
Motor		
Marca e modelo		Mercedes-Benz OM 926 LA
Potência máxima/ rotação (indicar norma)	HP	285
Torque máximo/ rotação (indicar norma)	Nm/rp	1.120
Transmissão		
Quantidade de eixos com e sem tração		4 x 4 x 4
Quantidade de marchas		6 à frente e 2 à ré
Rampa máxima		60
Redução nos cubos? (s/n)		Sim
Velocidade máxima de translação	km/h	80
Pneus		
Medida		445/95 R25 (16.00 R25)
Quantidade		4
Freio		
Tipo		A disco, pneumático, servo-assistido de 2 circuitos ABS/ASR
Sistemas de segurança (s/n)		
Limitador de descida (cabo no tambor)		Sim
Limitador de momento		Sim

Limitador de subida do moitão	Sim
Ar condicionado (s/n)	
na cabina do guindaste	Sim (opcional)
na cabina do veículo	Sim (opcional)



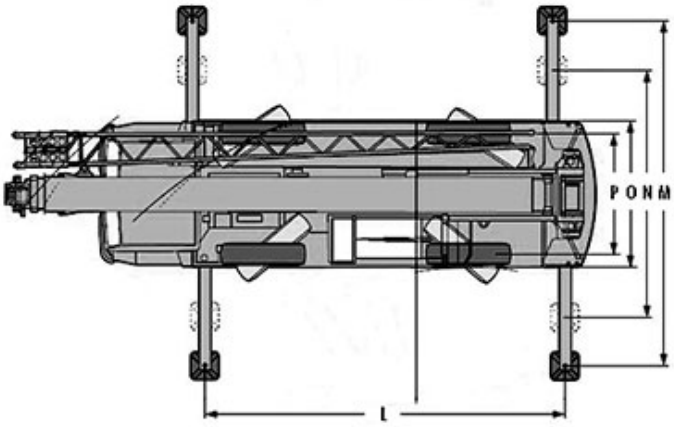

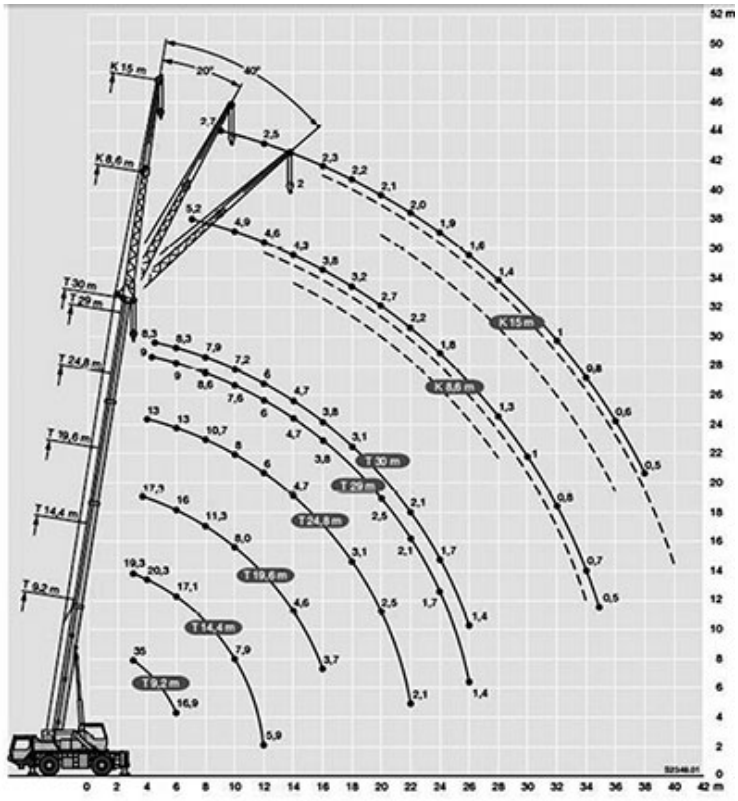

A	B	C	D	E	F	G	H	I	J	K	L	M	N	O	P
10.153	8.528	3.580	2.650	930	425	2.934	3.500	3.600	9.240	10.310	6.305	6.000	4.300	2.550	2.101