SEM

Característica	U.M.	SEM669C
Carac.Principal		
Capacidade da caçamba	m³	3,5
Motor		
Modelo		Shanghai SDEC SC11CB240
Norma de medição		Mecânico de acordo com estágio I dos padrões de emissões chinesas
Potência máxima	HP/rpm	235/2.200
Torque máximo	Nm/rpm	950/1.400
Carga estática de tombamento		
Posição articulada	kg	12.000
Posição reta	kg	13.500
Eletrônica embarcada		
Sistema de diagnose de falhas		Não disponível
Sistema de gerenciamento de operação/manutenção		Não disponível
Sistema de transmissão		Contraeixo powershift, modelo SEM 160B
Sistema de transmissão de dados		Não disponível
Pneus		
Dianteiros		23,5-25 20 PR L3/E3
Traseiros		23,5-25 20 PR L3/E3
Sistema Hidráulico		
Pressão máxima	bar	180
Tipo e características		Pilot control
Vazão máxima	l/min	Não informado
Informações Complementares		
Altura do pino da caçamba na posição de elevação máxima	mm	4.196
Altura livre do solo	mm	460
Altura máxima de descarga	mm	3.050
Altura total	mm	5.520
Articulação do chassi	Graus	39
Braço de levantamento		Tipo Z

Cabine		Fechada com ar condicionado
Código Finame		Não aplicável
Dimensões (CxLxA) para transporte	mm	8.510 X 3.092 X 3.440
Força de desagregação	kN	190
Freios		A disco seco com controle de ar sobre o óleo
Marchas		4 à frente / 3 à ré
País de origem		China
Peso Operacional	kg	19.600
Preço de Referência	R$	Não informado
Profundidade de escavação	mm	Não disponível
Raio de giro	mm	5.990
Velocidades máximas em cada marcha	km/h	Frente 1° 6,1 / 2° 11,0 / 3° 19,4 / 4° 30,6 / Ré 1° 6,1 / 2° 11,0 / 3° 19,4

SEM
669C

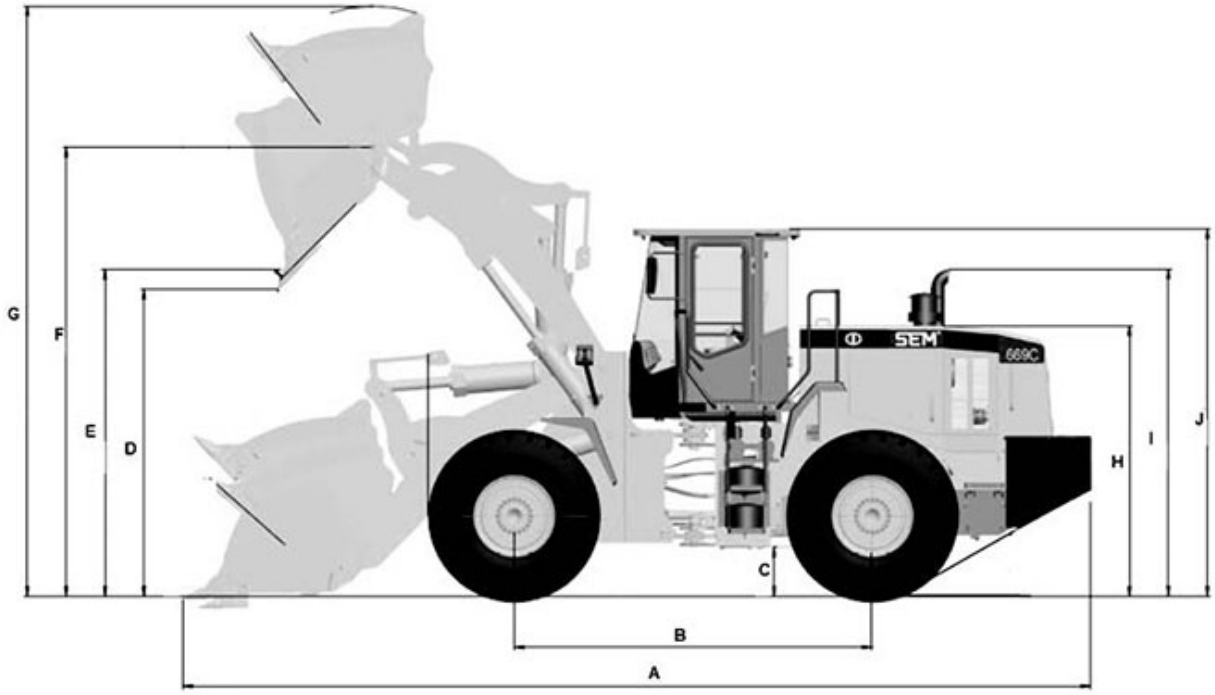

A	B	C	D	E	F	G	H	I	J
8.510	3.350	460	3.050	3.121	4.196	5.520	2.530	3.062	3.440