SEM

Característica	U.M.	SEM650B
Carac.Principal		
Capacidade da caçamba	m³	3,0
Motor		
Modelo		Weichai WD10G220E
Norma de medição		Mecânico de acordo com estágio I dos padrões de emissões chinesas
Potência máxima	HP/rpm	217/2.200
Torque máximo	Nm/rpm	920/1.400
Carga estática de tombamento		
Posição articulada	kg	10.000
Posição reta	kg	11.500
Eletrônica embarcada		
Sistema de diagnose de falhas		Não disponível
Sistema de gerenciamento de operação/manutenção		Não disponível
Sistema de transmissão		Contraeixo powershift, modelo SEM TR200
Sistema de transmissão de dados		Não disponível
Pneus		
Dianteiros		23,5-25 PR16 L3/E3
Traseiros		23,5-25 PR16 L3/E3
Sistema Hidráulico		
Pressão máxima	bar	190
Tipo e características		Pilot control
Vazão máxima	l/min	Não disponível
Informações Complementares		
Altura do pino da caçamba na posição de elevação máxima	mm	4.169
Altura livre do solo	mm	460
Altura máxima de descarga	mm	3.096
Altura total	mm	5.146
Articulação do chassi	Graus	39
Braço de levantamento		Tipo Z

Cabine		Fechada com ar condicionado
Código Finame		Não aplicável
Dimensões (CxLxA) para transporte	mm	8.247 X 3.068 X 3.416
Força de desagregação	kN	157
Freios		A disco seco com controle de ar sobre o óleo
Marchas		4 à frente / 4 à ré
País de origem		China
Peso Operacional	kg	17.100
Preço de Referência	R$	Não disponivell
Profundidade de escavação	mm	Não disponível
Raio de giro	mm	5.917
Velocidades máximas em cada marcha	km/h	Frente 1° 8,8 / 2° 16,7 / 3° 25,8 / 4° 45,0 / Ré 1° 8,8 / 2° 16,7 / 3° 25,8 / 4° 45,0

SEM
650B

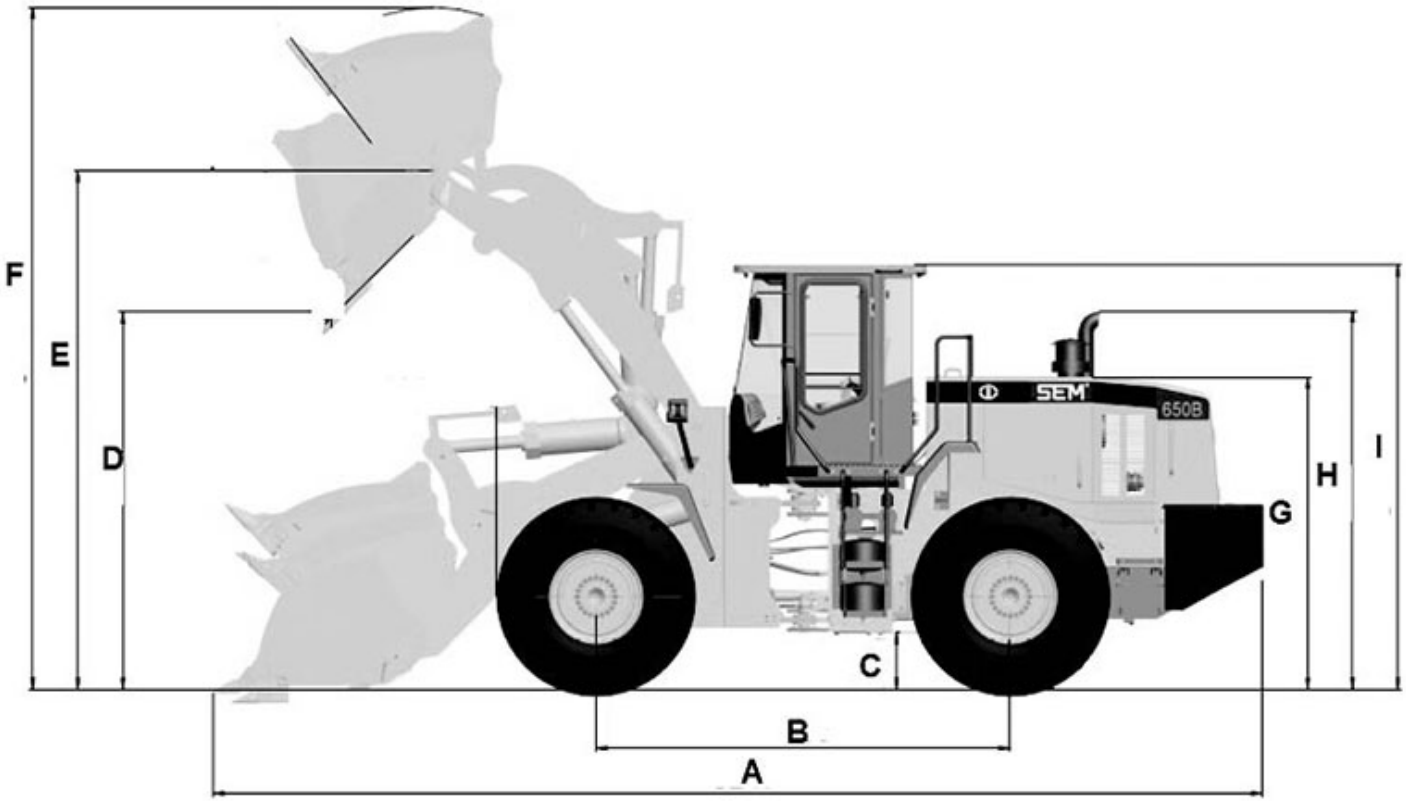

A	B	C	D	E	F	G	H	I
8.247	3.300	460	3.096	4.169	5.146	2.530	3.120	3.416