CATERPILLAR

Característica	U.M.	12m
Carac.Principal		
Potência máxima	HP	183 (2.000)
Custo Horário	R$	0,00
Motor		
Modelo		CAT C7 ACERT VHP, do tipo eletrônico (Tier III/ Stage 3A)
Níveis de emissão		Não informado
Norma de medição		(*) SAE J1349
Torque máximo	Nm/rpm	1.052 / 1.000
Custo Horário	R$	0,00
Alcance de lâmina		
Alcance máximo lateral	mm	1.978 / 1.790 (dir./esq.)
Ângulo máximo de talude	Graus	90
Deslocamento do círculo	mm	728 (ambos os lados)
Deslocamento lateral	mm	660 / 510 (dir./esq.)
Elevação máxima acima do solo	mm	427
Profundidade máxima de corte	mm	715
Tombamento hidráulico	Graus	40 / 5 (frente/trás)
Custo Horário	R$	0,00
Escarificador		
Escarificador dianteiro		Tipo V, com 5 ou 11 dentes
Escarificador traseiro		Paralelogramo com 9 dentes
Custo Horário	R$	0,00
Eletrônica embarcada		
Sistema de diagnose de falhas		Standard
Sistema de gerenciamento de operação/manutenção		Standard
Sistema de transmissão de dados		Standard
Custo Horário	R$	0,00
Sistema hidráulico		
Pressão máxima	bar	241

Tipo e características		Eletro-hidráulico com sensor de carga e de centro fechado
Vazão máxima	l/min	193
Custo Horário	R$	0,00

Informações Complementares

Altura livre do solo	mm	305
Articulação do chassi	Graus	20
Cabine		Fechada, com proteção ROPS/FOPS e ar condicionado
Código Finame		Não informado
Dimensões (CxLxA) para transporte	mm	9.889 x 2.481 x 3.278
Dimensões da lâmina (LxA)	mm	3.700 x 610
Força da lâmina contra o solo	kgf	13.685
Freio		Discos múltiplos em banho de óleo
Inclinação das rodas dianteiras	Graus	18
Marchas		8 à frente / 6 à ré
Oscilação do eixo dianteiro	Graus	32
Oscilação dos eixos tandem	Graus	1.511
País de origem		Não informado
Peso operacional	kg	16.581
Pneus		14.00R24
Preço de Referência	R$	Não informado
Raio de giro	mm	7.600
Sistema de transmissão		Com servotransmissão de acionamento direto, contra-eixo, da marca Caterpillar
Custo Horário	R$	0,00


CAT

CATERPILLAR

12m

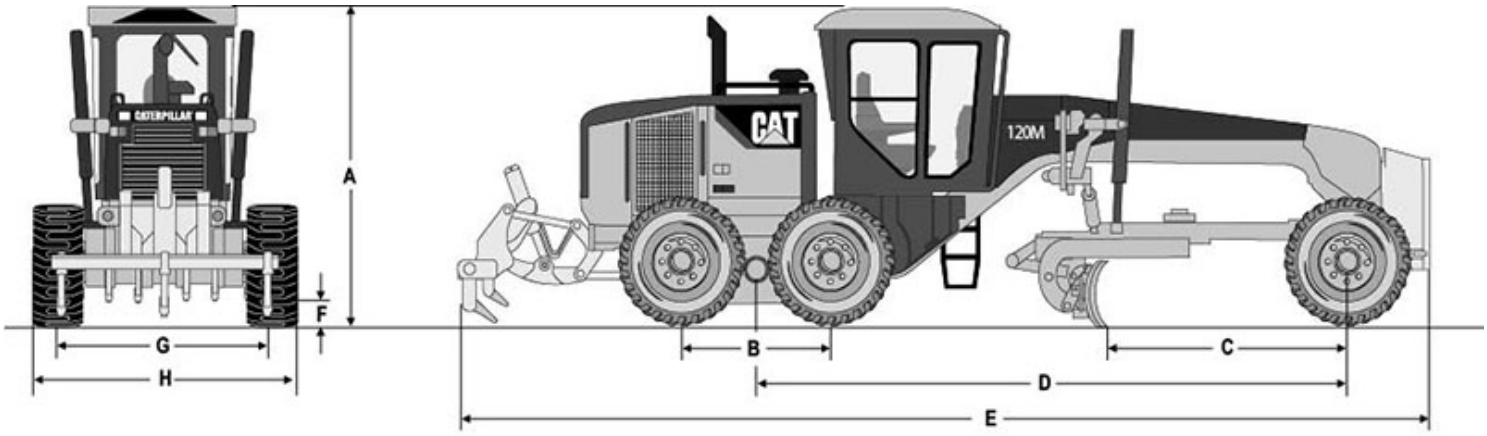

A	B	C	D	E	F	G	H
3.278	1.511	2.511	5.915	9.889	347	2.136	2.481