LIEBHERR

Característica	U.M.	LTM 1500-8.1
Carac.Principal		
Capacidade máxima de içamento	t	500
Lança telescópica		
Comprimento total	m	84.
Comprimento totalmente recolhida	m	16,1
Quantidade de segmentos		1 segmento base e 3 seções
Seção transversal (tipo)		Ovalóide
Jib		
Comprimento total	m	91
Comprimentos de montagem	m	Não informado
Quantidade de seções		Não informado
Tipo (caixa, treliça)		Treliça
Guincho principal		
Capacidade com cabo simples	kg	12.848.42
Capacidade do guincho principal	kg	Não informado
Características do cabo		Não informado
Comprimento total de cabo	m	620
Velocidade de descida da carga	m/s	Não informado
Velocidade de elevação com cabo simples	m/s	Não informado
Velocidade de elevação da carga	m/s	Não informado
Guincho auxiliar		
Capacidade total do guincho auxiliar	kg	Não informado
Características do cabo		Não informado
Comprimento total do cabo	m	Não informado
Velocidade de descida da carga	m/s	Não informado
Velocidade de elevação da carga	m/s	Não informado
informações complementares		
Altura máxima de elevação	m	142
Área de patolamento (c x l)	m	10.012 X 9.600

Carga com a lança totalmente estendida	kg	Não informado
Código Finame		Não aplicável
Código NCM		8705.10.10
Modelo		Não informado
País de origem		Alemanha
Preço de Referência	R$	Não informado
Raio com a carga máxima	m	3
Raio máximo de trabalho	m	108
Dimensões para locomoção		
Altura	m	4
Comprimento total	m	20,48
Largura	m	3
Peso em ordem de marcha	kg	96.000
Motor		
Marca e modelo		Liebherr D9508 A7
Potência máxima/ rotação (indicar norma)	HP	680/1.900
Torque máximo/ rotação (indicar norma)	Nm/rp	3.000/1.500
Transmissão		
Quantidade de eixos com e sem tração		16 x 8 x 12
Quantidade de marchas		12 à frente e 2 à ré
Rampa máxima		33.9
Redução nos cubos? (s/n)		Sim
Velocidade máxima de translação	km/h	80
Pneus		
Medida		445/95 R25 (16.00 R25)
Quantidade		16
Freio		
Tipo		Pneumático, servo-assistido de 2 circuitos
Sistemas de segurança (s/n)		
Limitador de descida (cabo no tambor)		Sim
Limitador de momento		Sim
Limitador de subida do moitão		Sim

Ar condicionado (s/n)	
na cabina do guindaste	Sim (opcional)
na cabina do veículo	Sim (opcional)



LIEBHERR

LTM 1500-8.1

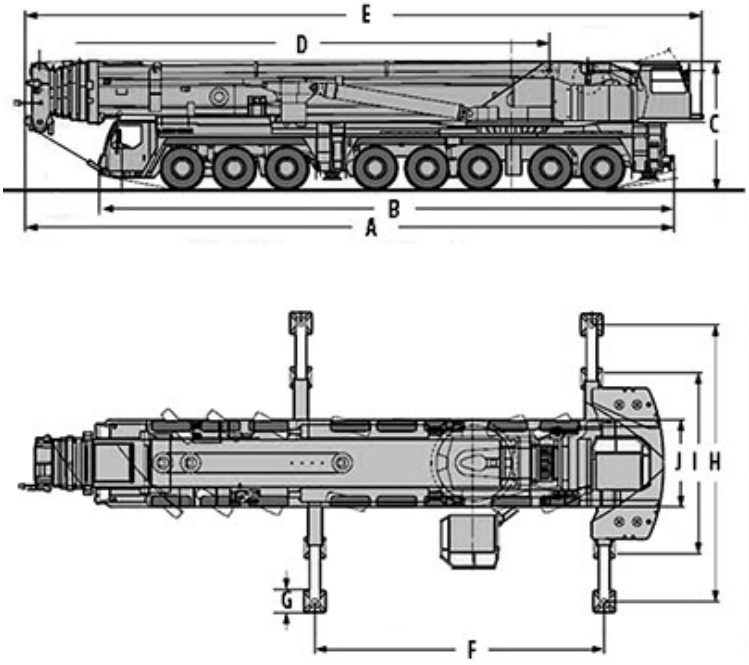

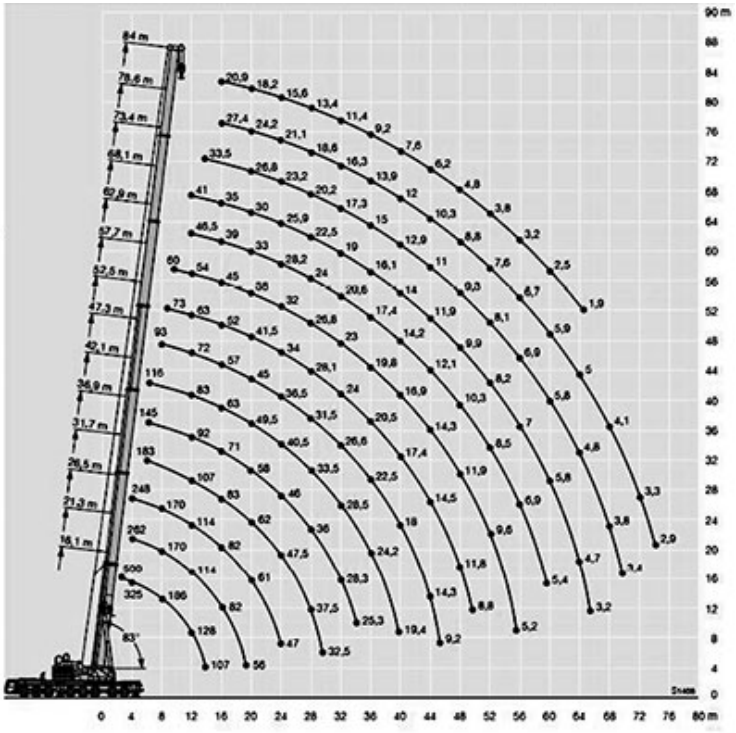

A	B	C	D	E	F	G	H	I	J
20.480	18.140	4.000	16.100	21.395	10.012	700	9.600	6.250	3.000