KOMATSU

Característica	U.M.	HD785-7
Carac.Principal		
Capacidade de carga (nominal)	kg	91.000
Custo Horário	R$	0,00
Motor		
Modelo		SAA12V140E-3
Potência máxima	HP/rpm	1.178
Torque máximo	Nm/rpm	518
Custo Horário	R$	0,00
Eletrônica embarcada		
Sistema de diagnose de falhas		Standard
Sistema de gerenciamento operação/manutenção		Standard
Sistema de transmissão de dado		Standard
Custo Horário	R$	0,00
Freio		
Dianteiro		Hidráulico, múltiplos discos banhados a óleo
Traseiro		Hidráulico, múltiplos discos banhados a óleo
Custo Horário	R$	0,00

KOMATSU

HD785-7

Informações Complementares		
Alcance da caçamba (elevação máxima)	mm	10.080
Altura livre do solo	mm	985
Cabine		Fechada, ROPS/FOPS com ar condicionado
Capacidade da caçamba - coroada - SAE	m³	60
Capacidade máxima de rampa (carregado)	%	20
Código Finame		Não aplicável
Dianteiros	mm	Não informado
Dimensões (CxLxA) para transporte	mm	10.290 x 5.530 x 5.050
Marchas		7 marchas a frente / 2 marcha ré
País de origem		Japão
Peso operacional	kg	16.6000
Pneus		27.00 R49
Preço de Referência	R$	Não informado
Raio de giro	mm	10.100
Retardador hidráulico		Banhado a óleo, múltiplos discos
Sistema de direção		Hidráulica
Sistema de suspensão		Independente, hidropneumática
Sistema de transmissão		Automática

Traseiros	mm	Não informado
Velocidade máxima em cada marcha	km/h	Não informado
Volume da caçamba - rasa	m³	40
Custo Horário	R$	0,00

KOMATSU

HD785-7

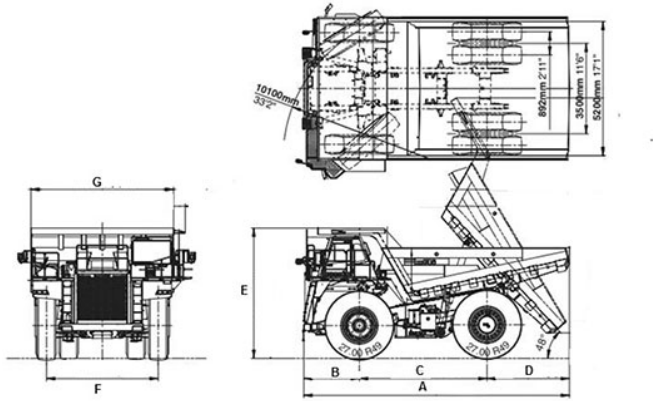

	A	B	C	D	E	F	G	H	I	J	K
HD785-7	10.290	2.150	4.950	3.190	5.050	4.285	4.325	5.530	5.200	3.500	10.100