KOMATSU

Característica	U.M.	D65PX-15E0
Carac.Principal		
Potência máxima	HP	205 (1.950)
Custo Horário	R$	0,00
Dados da Lâmina		
Capacidade	m³	5,61
Dimensões (LxA)	mm	3.410 x 1.425
Elevação máxima acima do solo	mm	1.135
Profundidade máxima de corte	mm	500
Tipo		Sigma dozer 5,61 m³
Custo Horário	R$	0,00
Material rodante		
Largura das sapatas	mm	915
Posição da roda motriz		Traseira, no nível do solo
Quantidade de roletes		2 superiores / 7 inferiores
Custo Horário	R$	0,00
Motor		
Modelo		Komatsu SAA6D114E-3, eletrônico (Tier III / Stage IIIA)

Norma de medição		Não informado
Torque máximo	Nm/rpm	Não informado
Custo Horário	R$	0,00
Eletrônica embarcada		
Sistema de diagnose de falhas		Standard
Sistema de gerenciamento de operação/manutenção		Standard
Sistema de transmissão de dados		Standard
Custo Horário	R$	0,00
Sistema hidráulico		
Pressão máxima	bar	274
Tipo e características		Sistema sensor de carga de centro fechado
Vazão máxima	l/min	99
Custo Horário	R$	0,00
Informações Complementares		
Cabine		Fechada, com ar condicionado e proteção ROPS/FOPS como itens de série
Código Finame		Não aplicável
Dimensões (CxLxA) para transporte	mm	4.335 x 2.710 x 2.835
Escarificador		Tipo pantográfico com porta-pontas múltiplo, dotado de três dentes
Força na barra de tração	kN	147

Marchas		4 à frente / 3 à ré
País de origem		Japão
Peso operacional	kg	19.950
Preço de Referência	R$	Não informado
Pressão de contato no solo	kg/cm²	0,30
Sistema de direção		PCCS controle de comando na palma da mão
Sistema de transmissão		Hidrostático (HST), da marca Komatsu
Custo Horário	R$	0,00

KOMATSU

D65PX-15E0

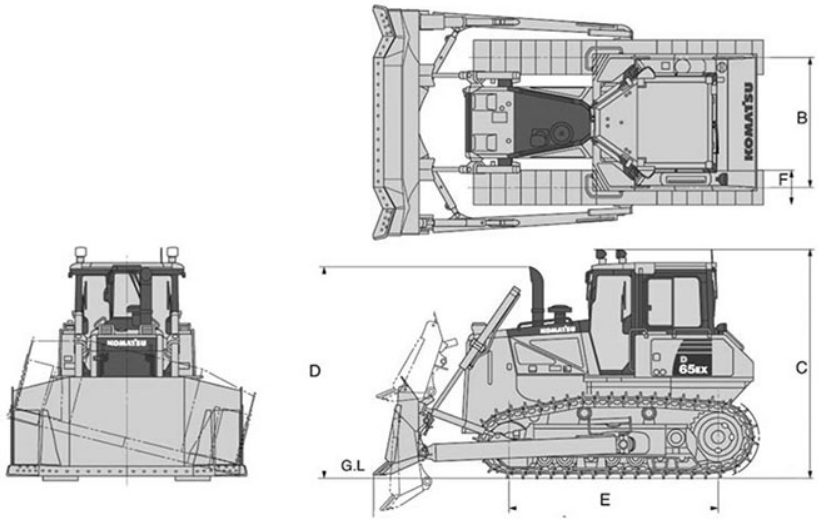

	A	B	C	D	E	F
D65EX-15	4.335	1.880	2.835	2.990	2.675	510
D65PX-15E0	5.520	2.050	3.220	2.990	3.285	915