# CATERPILLAR

| Característica | U.M. | D6T |
|---|---|---|
| **Carac.Principal** | | |
| Potência máxima | HP | 213 (1.820) |
| Custo Horário | R$ | 0,00 |
| **Dados da Lâmina** | | |
| Capacidade | $m^3$ | 3,93 |
| Dimensões (LxA) | mm | 4.166 x 1.155 |
| Elevação máxima acima do solo | mm | 1.141 |
| Profundidade máxima de corte | mm | 506 |
| Tipo | | A |
| Custo Horário | R$ | 0,00 |
| **Material rodante** | | |
| Largura das sapatas | mm | 560 |
| Posição da roda motriz | | Elevada |
| Quantidade de roletes | | 1 superior / 7 inferiores |
| Custo Horário | R$ | 0,00 |
| **Motor** | | |
| Modelo | | Caterpillar C9 Acert, eletrônico (Tier III/Stage III) |

# CATERPILLAR

## D6T

| | | |
|---|---|---|
| Norma de medição | | (*) SAE J1349 |
| Torque máximo | Nm/rpm | Não informado |
| Custo Horário | R$ | 0,00 |
| **Eletrônica embarcada** | | |
| Sistema de diagnose de falhas | | Standard |
| Sistema de gerenciamento de operação/manutenção | | Standard |
| Sistema de transmissão de dados | | Standard |
| Custo Horário | R$ | 0,00 |
| **Tomada de força** | | |
| Potência máxima | HP/rp | Não Informado |
| Tipo / Acionamento | | Não Informado |
| Custo Horário | R$ | 0,00 |
| **Sistema hidráulico** | | |
| Pressão máxima | bar | 193 |
| Tipo e características | | Duas Bombas e detecção de carga |
| Vazão máxima | l/min | Não informado |
| Custo Horário | R$ | 0,00 |
| **Informações Complementares** | | |
| Cabine | | Fechada, com ar condicionado e proteção ROPS/FOPS como itens de série |

# CATERPILLAR

## D6T

| | | |
|---|---|---|
| Código Finame | | Não aplicável |
| Dimensões (CxLxA) para transporte | mm | 3.860 x 2.640 x 3.195 |
| Escarificador | | Tipo paralelogramo, com três dentes |
| Força na barra de tração | kN | 350 (1ª) – 207 (2ª) – 112 (3ª) |
| Marchas | | 5 à frente (2 virtuais) / 5 à ré (2 virtuais) |
| País de origem | | França |
| Peso operacional | kg | 19.969 |
| Preço de Referência | R$ | Não informado |
| Pressão de contato no solo | kg/cm² | 0,58 |
| Sistema de direção | | Controle diferencial, com potência nas duas esteiras e bomba exclusiva |
| Sistema de transmissão | | Transmissão, Power Shift controlada |
| Custo Horário | R$ | 0,00 |

# CATERPILLAR

## D6T

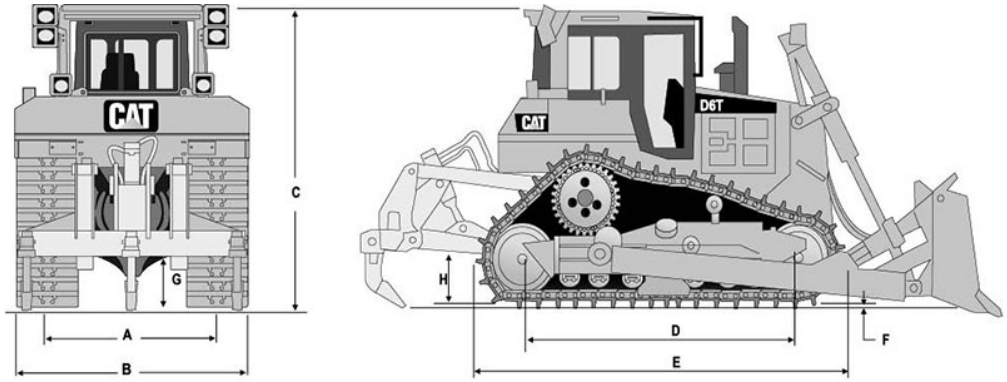


| A | B | C | D | E | F | G | H |
|---|---|---|---|---|---|---|---|
| 1.880 | 2.640 | 3.195 | 2.664 | 3.860 | 65 | 383 | 576 |