NEW HOLLAND CONSTRUCTION

Característica	U.M.	W130 TC
Carac.Principal		
Capacidade da caçamba	m³	1,9
Motor		
Modelo		Cummins 6BT5.9, do tipo mecânico (Tier I)
Norma de medição		(*) SAE J1349
Potência máxima	HP/rpm	132 /2.000
Torque máximo	Nm/rpm	613/ 1.400
Carga estática de tombamento		
Posição articulada	kg	7.270
Posição reta	kg	8.053
Eletrônica embarcada		
Sistema de diagnose de falhas		Standard
Sistema de gerenciamento de operação/manutenção		FleetForce (Opcional)
Sistema de transmissão		Tipo Powershift, da marca ZF
Sistema de transmissão de dados		FleetForce (Opcional)
Pneus		
Dianteiros		20.5 x 25 L3

Traseiros		20.5 x 25 L3
Sistema Hidráulico		
Pressão máxima	bar	Não informado
Tipo e características		Bomba de pistões axiais, com Load Sensing. Distribuidor monobloco de 2 carretéis com válvula prioritária para direção, com 245 bar de pressão máxima e 271 l/min de vazão máxima
Vazão máxima	l/min	Não informado
Informações Complementares		
Altura do pino da caçamba na posição de elevação máxima	mm	3.930
Altura livre do solo	mm	474
Altura máxima de descarga	mm	2.935
Altura total	mm	Não informado
Articulação do chassi	Graus	40
Braço de levantamento		Tipo paralelo
Cabine		Com cabine aberta, sem ar condicionado
Código Finame		Não informado
Dimensões (CxLxA) para transporte	mm	7.482 x 2.423 x 3.259
Força de desagregação	kN	115
Freios		Multidiscos em banho de óleo (serviço). A disco montado na saída da transmissão, de acionamento elétrico (estacionamento)
Marchas		4 à frente / 3 à ré

NEW HOLLAND CONSTRUCTION

W130 TC

País de origem		Não informado
Peso Operacional	kg	12.004
Preço de Referência	R$	Não informado
Profundidade de escavação	mm	140
Raio de giro	mm	5.775 (exterior aos pneus)
Velocidades máximas em cada marcha	km/h	Frente 1° 6,9 / 2° 13,4 / 3° 23,7 / 4° 38,0 / Ré 1° 7,3 / 2° Ré 14 / 3° Ré 24,8

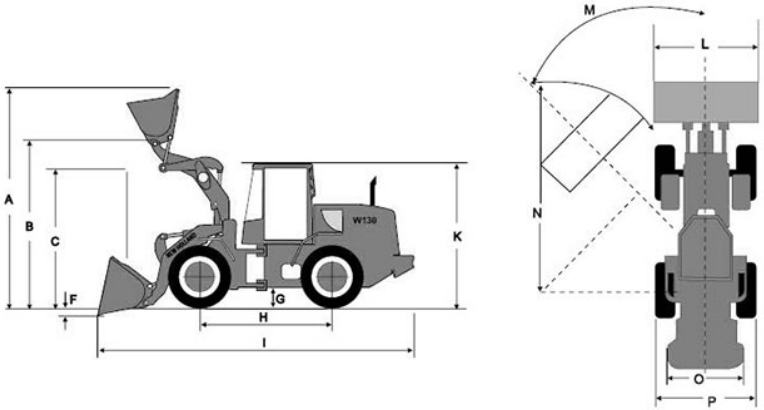

	A	B	C	F	G	H	I	K	L	M	N	O	P
W130	4.867	3.770	2.778	110	474	2.900	7.282	3.259	2.602	40°	5.775	1.967	2.423
W130TC	5.094	3.930	2.935	140	474	2.900	7.482	3.259	2.602	40°	5.775	1.967	2.423