LONKING

Característica	U.M.	CDM816
Carac.Principal		
Capacidade da caçamba	m³	1,2
Motor		
Modelo		YTO YTR4 105G88-1
Norma de medição		Não informado
Potência máxima	HP/rpm	70/2.400
Torque máximo	Nm/rpm	32/1.680
Carga estática de tombamento		
Posição articulada	kg	Não informado
Posição reta	kg	1.600
Eletrônica embarcada		
Sistema de diagnose de falhas		Não disponível
Sistema de gerenciamento de operação/manutenção		Não disponível
Sistema de transmissão		Hidráulico com turbo e 3 elementos
Sistema de transmissão de dados		Não disponível
Pneus		
Dianteiros		16/70-20 mm

Traseiros		16/70-20 mm
Sistema Hidráulico		
Pressão máxima	bar	Não informado
Tipo e características		Bomba de engrenagens, com pressão máxima 16 bar, e vazão máxima de 120 l/min
Vazão máxima	l/min	Não informado
Informações Complementares		
Altura do pino da caçamba na posição de elevação máxima	mm	2.960
Altura livre do solo	mm	310
Altura máxima de descarga	mm	2.500
Altura total	mm	Não informado
Articulação do chassi	Graus	35
Braço de levantamento		Tipo Z
Cabine		Cabine fechada, com proteção ROPS/FOPS, com ar condicionado
Código Finame		Não aplicável
Dimensões (CxLxA) para transporte	mm	5.800 x 1.850 x 2.930
Força de desagregação	kN	48
Freios		Hidráulico com disco
Marchas		2 à frente / 2 à ré

LONKING

CDM816

País de origem		China
Peso Operacional	kg	5.300
Preço de Referência	R$	Não informado
Profundidade de escavação	mm	Não informado
Raio de giro	mm	1.800
Velocidades máximas em cada marcha	km/h	1° F 7,4 / 2° F 20,8 / 1° R 7,2 / 2° R 20,4 km/h

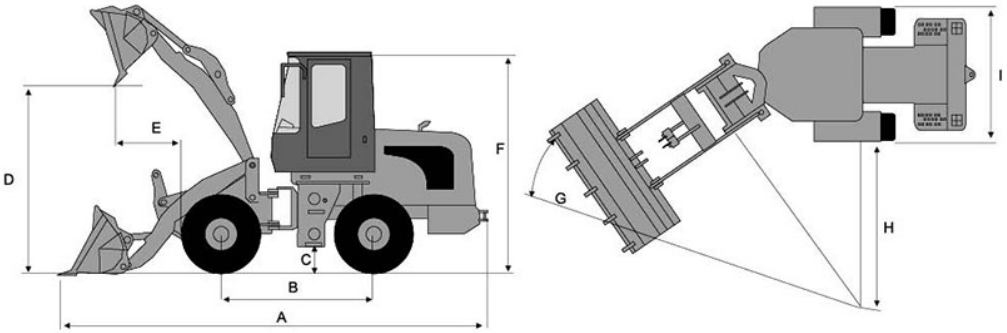

A	B	C	D	E	F	G	H	I
5.800	2.050	310	2.500	876	2.930	4.795	4.023	1.850