DOOSAN

Característica	U.M.	DX140LC
Carac.Principal		
Peso operacional	kg	14.000
Custo Horário	R$	0,00
Motor		
Modelo		DOOSAN DL06 com injeção direta e controle eletrônico, 6 cilindros, Tier III
Norma de medição		Não informado
Potência máxima	HP/rpm	96 / 1.850
Torque máximo	Nm/rpm	44.5 / 1.400
Custo Horário	R$	0,00
Dados operacionais		
Alcance máximo na horizontal	mm	8.300
Altura máxima de carregamento	mm	6.300
Altura máxima de corte	mm	8.675
Característica		Não informado
Força de escavação da caçamba	kN	9.0 / 9.6 ton
Força de escavação do braço	kN	5.9 / 6.3 ton

Profundidade máxima de escavação	mm	5.645
Custo Horário	R$	0,00
Caçamba (tipo uso geral)		
Capacidade coroada	m³	0,51
Largura	mm	991
Custo Horário	R$	0,00
Material rodante		
Largura das sapatas	mm	600
Pressão de contato no solo	kg/cm²	0,36
Tração	kN	Não informado
Custo Horário	R$	0,00
Eletrônica embarcada		
Sistema de diagnose de falhas		Ferramentas de diagnóstico : DMS / E-Doctor
Sistema de gerenciamento de operação/manutenção		EPOS controler / ECU controler
Sistema de transmissão de dados		Rede can
Custo Horário	R$	0,00
Circuito piloto		
Características		Não informado
Pressão máxima	bar	39,2
Tipo de bomba		Bomba de engrenagens

Vazão máxima	l/min	27,75
Custo Horário	R$	0,00
Sistema hidráulico		
Pressão máxima	bar	330 / 350
Tipo e características		2 Bombas de pistão axial de deslocamento variável, com sistema é o e-EPOS (Sistema Eletrônico de Otimização de Potência)
Vazão máxima	l/min	2 x 114
Custo Horário	R$	0,00
Informações Complementares		
Cabine		Cabine fechada com com ar condicionado, opcional proteção ROPS/FOGS
Código Finame		Não aplicável
Dimensões (CxLxA) para transporte	mm	7.690 x 2.590 x 2.773
País de origem		Coreia
Preço de Referência	R$	Não informado
Torque de giro	kNm	28.1
Velocidade máxima de deslocamento	km/h	3.0 / 4,7
Custo Horário	R$	0,00

DOOSAN

DX140LC

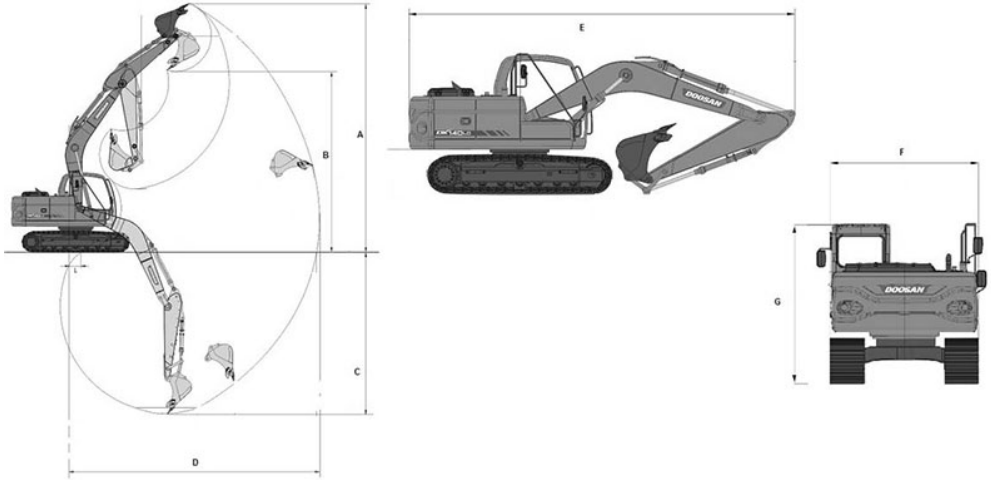

A	B	C	D	E	F	G
8.675	6.300	5.645	8.300	8.015	2.590	2.773