GUITON

Característica	U.M.	GT 15 I/NI
Carac.Principal		
Altura máxima de trabalho	mm	15.000
Dados operacionais		
Alcance máximo	mm	7.500
Capacidade de carga (irrestrita)	kg	272 (136 + 136)
Capacidade de carga (restrita)	kg	Não informado
Giro traseiro		Não possui giro traseiro
Raio de giro	mm	7.500
Rampa máxima	%	Não informado
Tempo de subida/descida	s	100,5 / 79,5
Velocidade de deslocamento (recolhida)	km/h	Conforme modelo do veículo
Motor		
Marca/modelo		Conforme modelo do veículo
Potência	hp	Conforme modelo do veículo
Tipo de acionamento (diesel/elétrico)		Conforme modelo do veículo
Pesos e dimensões		
Altura máxima no deslocamento	mm	3.625

GUITON

GT 15 I/NI

Altura recolhida (máxima)	mm	3.625
Comprimento recolhida	mm	7.365
Largura total	mm	Conforme modelo do veículo
Peso total	kg	1.930
Dados gerais		
Alimentação		Conforme modelo do veículo
País de origem (Caso seja importado)		Não informado
Pneus		Conforme modelo do veículo
Preço de Referência	R$	Não informado
Tração (4x2 / 4x4)		Conforme modelo do veículo

GUITON
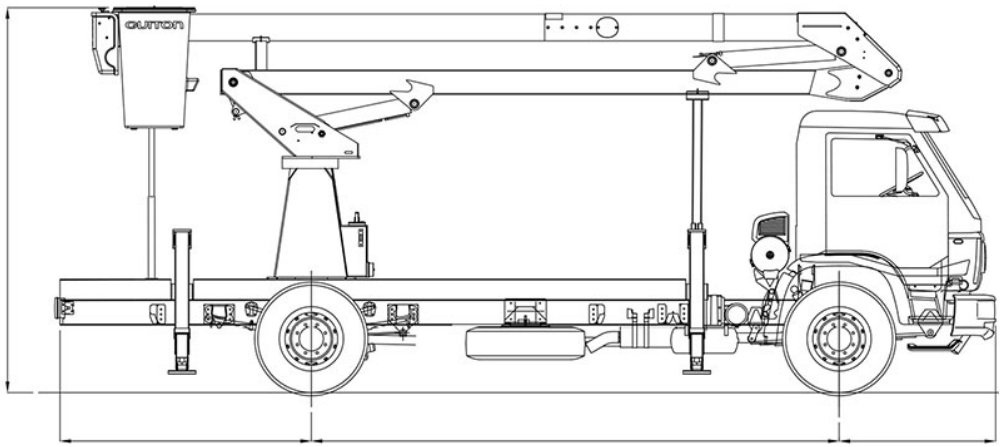
GT 15 I/NI