METSO

Característica	U.M.	LOKOTRACK LT106S
Carac.Principal		
Capacidade máxima de produção	t/h	500
Dados gerais		
Dimensões (CxLxA)	mm	16.000 x 2.800 x 3.400
Peso total	kg	42.000
Sistema de abatimento de pó		Opcional
Sistema de acionamento		Não informado
Alimentador		
Abertura entre trilhos	mm	Não informado
Comprimento da grelha	mm	Não informado
Potência dos motores	HP	Não informado
Tamanho máximo de alimentação - Alimentador	mm	1.100
Volume da tremonha	m^3	6 - 9
Britador primário		
Abertura da boca de saída (min/máx)	mm	1.060
Diâmetro externo da polia - Britador primário	mm	Não informado
Movimento do queixo	mm	Não informado

Potência do motor - Britator primário	HP	110
Quantidade e tipo de correias		Não informado
Britador cônico		
Abertura de alimentação (méd/grosso)	mm	Não informado
Abertura de saída (máx/min)	mm	Não informado
Potência do motor - Britador cônico	HP	Não informado
Tamanho máximo de alimentação	mm	Não informado
Peneira vibratória		
Abertura da malha (máx/min)	mm	Não informado
Amplitude máxima de vibração	mm	Não informado
Diâmetro externo da polia	mm	Não informado
Dimensões do deck (CxL)	mm	Não informado
Frequência	Hz	Não informado
Inclinação	Graus	Não informado
Potência do motor - Peneira	HP	Não informado
Processo		Não informado
Quantidade / tipo de correias		Não informado
Quantidade de decks		Não informado
Sistema de locomoção		

Área de contato sobre o solo	cm²	Não informado
Motor		CAT C9
Potência do motor	HP/rpm	300
Pressão sobre o solo	kg/cm²	Não informado

Informações Complementares

Codigo Finame		Não informado
País de origem		Não informado
Preço de Referência	R$	Não informado
Tipo		Sobre esteiras

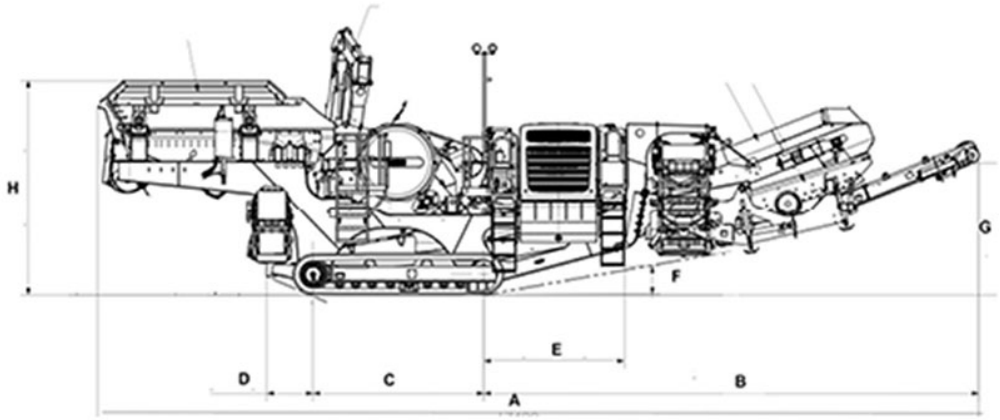

	A	B	C	D	E	F	G	H
LT106S	17.400	9.800	3.400	911	2.770	533	2.800	4.250