MANITOU

Característica	U.M.	MRT-X Privilege 2540
Carac.Principal		
Altura máxima de elevação	mm	24.600
Dados operacionais		
Alcance máximo	mm	18.500
Alcance máximo horizontal com carga máxima	mm	6.500
Altura máxima com carga máxima	mm	19.400
Capacidade de carga	kg	4.000
Carga com alcance horizontal máximo	kg	400
Carga na altura máxima	kg	1.800
Raio de giro (externo aos pneus)	mm	4.040
Velocidade máxima de translação	km/h	36
Motor		
Marca/modelo		Mercedes-Benz OM 904 LA (EURO III)
Potência	HP/rpm	150/1.200-1.600
Pesos e Dimensões		
Altura livre do solo	mm	370
Dimensões (CxLxA) para transporte	mm	7.820 x 2.430 x 3.050

Peso total com garfo porta-pallets	kg	17.165

Dados gerais

Acessórios disponíveis		Garfos, Caçambas com dentes, Caçambas sem dentes, Blade de Concreto, Deslocamento lateral de garfos, Pinças, Cestos, Garras, Jib, Ganchos, Guinchos, Plataformas Negativas, Pinças para manipulação de pneus, Pinça bigbag
País de origem		Itália
Patolas		Sim
Pneus		18 - 22,5
Preço de Referência	R$	Não informado
Sistema de freio		Multidisco em banho de óleo com assistência hidráulica
Sistema de limitação de carga		Sim
Transmissão		Hidrostática com regulação de potência

MANITOU

MRT-X Privilege 2540

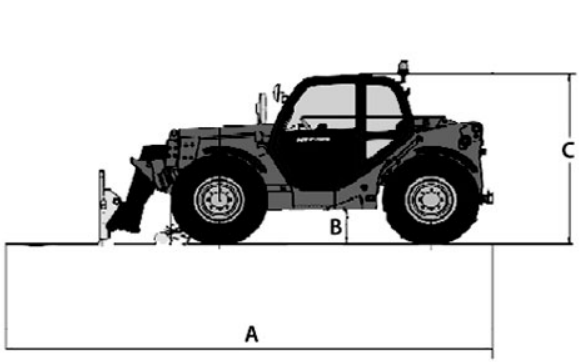

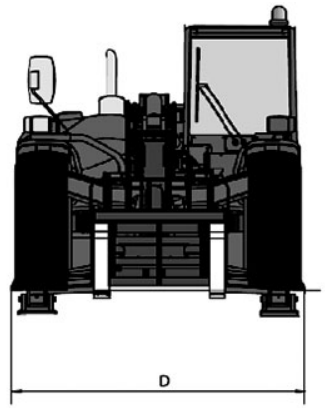

	A	B	C	D
Priv 2540	7.820	370	3.050	2.430
Priv 3050	3.260	420	3.260	2.500