MANITOU

Característica	U.M.	MLT-X 845
Carac.Principal		
Altura máxima de elevação	mm	7.550
Dados operacionais		
Alcance máximo	mm	4.570
Alcance máximo horizontal com carga máxima	mm	1.550
Altura máxima com carga máxima	mm	4.750
Capacidade de carga	kg	4.500
Carga com alcance horizontal máximo	kg	1.250
Carga na altura máxima	kg	2.000
Raio de giro (externo aos pneus)	mm	4.165
Velocidade máxima de translação	km/h	35
Motor		
Marca/modelo		Mercedes OM904
Potência	HP/rpm	121/2.200
Pesos e Dimensões		
Altura livre do solo	mm	450
Dimensões (CxLxA) para transporte	mm	5.220 x 2.420 x 2.580

Peso total com garfo porta-pallets	kg	8.816
Dados gerais		
Acessórios disponíveis		Garfos, Caçambas com dentes, Caçambas sem dentes, Blade de Concreto, Deslocamento lateral de garfos, Pinças, Cestos, Garras, Jib, Ganchos, Guinchos, Plataformas Negativas, Pinças para manipulação de pneus, Pinça bigbag
País de origem		Itália
Patolas		Não
Pneus		460 / 70 R24
Preço de Referência	R$	Não informado
Sistema de freio		Multidisco em banho de óleo com assistência hidráulica
Sistema de limitação de carga		Sim
Transmissão		Hidrostática / conversor de torque

MANITOU

MLT-X 845

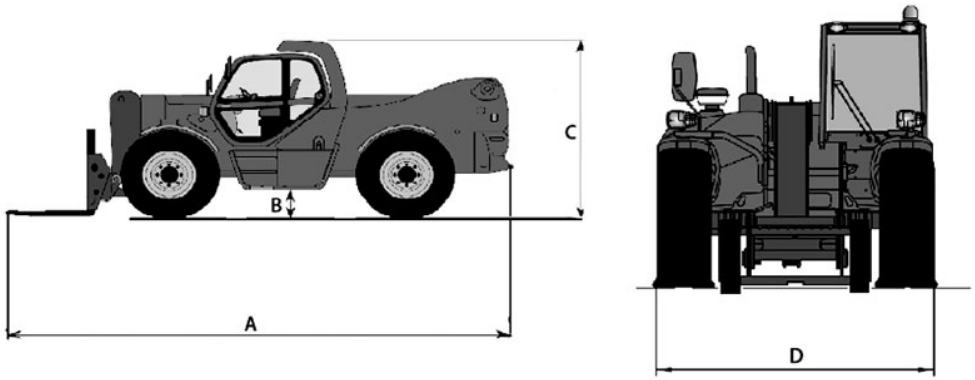

	A	B	C	D
MLT 625	3.900	378	2.000	1.820
MLT 735	4.870	450	2.300	2.400
MLT 845	5.220	450	2.580	2.420