MÜLLER

Característica	U.M.	AP 26
Carac.Principal		
Peso sem lastro	kg	10.800
Custo Horário	R$	0,00
Motor		
Modelo		Cummins QSB 4.5 Tier 3
Norma de medição		Não Informado
Potência máxima	HP/rpm	130hp (97 kw) à 2.200 rpm
Torque máximo	Nm/rpm	620 Nm à 1.500 rpm
Custo Horário	R$	0,00
Pneus		
Dianteiros (Quantidade e medidas)		3 de 11.00x20/18
Sobreposição	mm	50
Traseiros (Quantidade e Medidas)		4 de 11.00x20/18
Custo Horário	R$	0,00
Eletrônica embarcada		
Sistema de diagnose de falhas		Não disponível
Sistema de gerenciamento da operação/manutenção		Não disponível

Sistema de transmissão de dados		Não disponível
Custo Horário	R$	0,00

Informações complementares

Código Finame		Não Informado
Dimensões (CxLxA) para transporte	mm	4.800 x 1.875 x 3.100
País de origem		Brasil
Peso com lastro	kg	24.000
Peso para transporte	kg	10.800
Preço de Referência	R$	500.000
Raio de giro	mm	8.860
Sistema de transmissão		Hidrostático
Velocidades de operação	km/h	0 - 8/23
Custo Horário	R$	0,00

MÜLLER

AP 26

MÜLLER
AP 26
MÜLLER

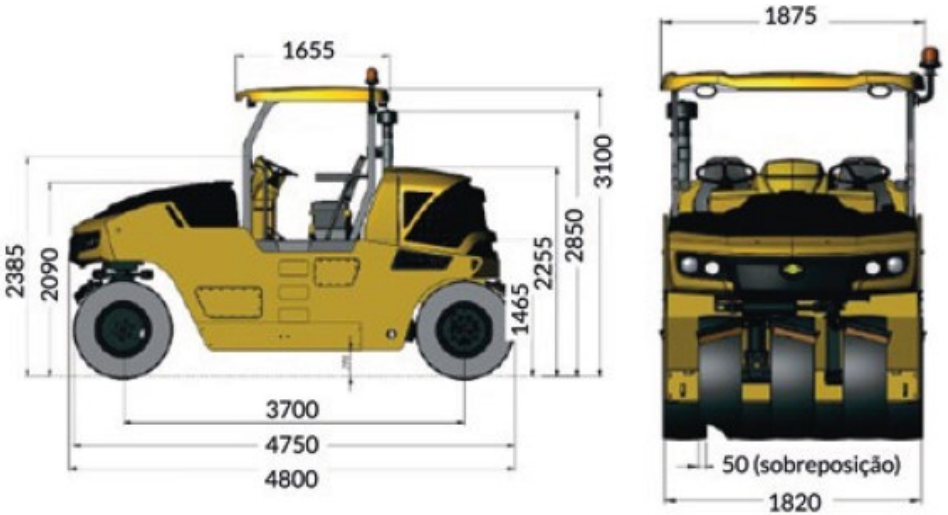
1655
3100
2850
2255
1465
2385
2090
3700
4750
4800
1875
50 (sobreposição)
1820