HYUNDAI

Característica	U.M.	30D-7SA
Carac.Principal		
Capacidade de carga	kg	3.000
Dados Operacionais		
Altura máxima de trabalho	mm	6.000
Carga máxima de tombamento	kg	Não Informado
Carga na altura máxima	kg	1.200
Raio de giro (externo aos pneus)	mm	2.450
Velocidade de descida	m/min	24
Velocidade de elevação	m/min	26,40
Velocidade máxima de translação	km/h	19
Motor		
Marca/modelo		MITSUBISHI/S4S-455
Potência	HP/rpm	35.3 kW / 2,250 rpm
Tipo de acionamento (elétrico/diesel/gás)		Diesel
Transmissão		
Tipo (mecânica/hidrost/powershift)		Powershift
Tração (4x2 / 4x4)		2x / 2

HYUNDAI

30D-7SA

Pesos e dimensões		
Altura livre sobre o solo	mm	140
Dimensões para transporte (CxLxA)	mm	2.705 x 1.210 x 2.170
Peso total com garfo	kg	4.380

Dados gerais		
Código Finame		Não aplicável
País de origem		China
Pneus (tipo)		Pneumático
Preço de Referência	R$	Não Informado
Segmentos de torre		Duplex / triplex
Sistema de freio (tipo)		Sistema de freio à lona

HYUNDAI

30D-7SA

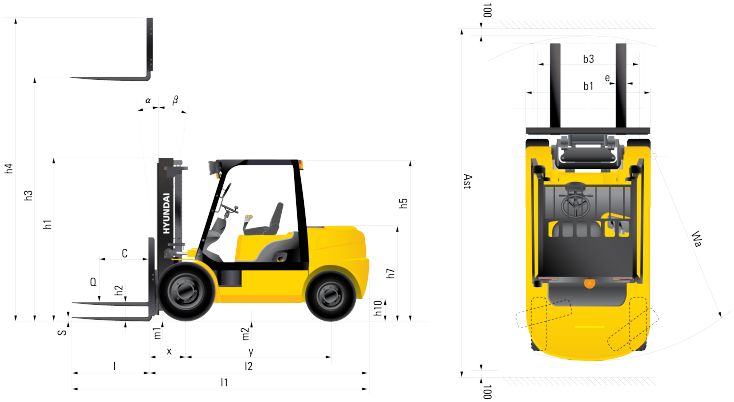

Identification		
Load capacity / rated load	Q	3 t
Load center distance	c (mm)	500
Load distance, center of drive axle to fork	x (mm)	468
Wheelbase	y (mm)	1,700
Wheels, Chassis		
Track width, front	b10 (mm)	1,005
Track width, rear	b11 (mm)	980
Basic Dimensions		
Mast / fork carriage tilt forward / backward α / β)	degrees	6 / 10
Lowered mast height	h1 (mm)	2,040
Free lift	h2 (mm)	155
Lift height	h3 (mm)	3,005
Extended mast height	h4 (mm)	4,185
Overhead load guard (cab) height	h5 (mm)	2,180
Seat height / standing height	h7 (mm)	1,187
Coupling height	h10 (mm)	299
Overall length	l1 (mm)	3,742
Length to face of forks	l2 (mm)	2,692
Overall width	b1 (mm)	1,230
Fork dimensions	s / e / l (mm)	1,050x122x45
Fork-carriage width	b3 (mm)	1,102
Ground clearance, loaded, under mast	m1(mm)	145
Ground clearance, centre of wheelbase	m2(mm)	189
Aisle width for pallets 1000x1200 crossways	Ast(mm)	4,066
Aisle width for pallets 800x1200 lengthways	Ast(mm)	4,266
Turning radius	Wa(mm)	2,898