IMAP

Característica	U.M.	LI 14.000 OTHER SIDE DI
Carac.Principal		
Altura máxima de trabalho	mm	14.300
Dados operacionais		
Alcance máximo	mm	13.800
Capacidade de carga (irrestrita)	kg	136
Capacidade de carga (restrita)	kg	136
Giro traseiro		Ver veículo
Raio de giro	mm	Não Informado
Rampa máxima	%	Não Informado
Tempo de subida/descida	s	120,00 120 /
Velocidade de deslocamento (recolhida)	km/h	Não Informado
Motor		
Marca/modelo		Ver veículo
Potência	hp	Não Informado
Tipo de acionamento (diesel/elétrico)		Ver veículo
Pesos e dimensões		
Altura máxima no deslocamento	mm	2.900

Altura recolhida (máxima)	mm	2.900
Comprimento recolhida	mm	4.300
Largura total	mm	2.200
Peso total	kg	900

Dados gerais

Alimentação		Ver veículo
País de origem (Caso seja importado)		Brasil
Pneus		Ver veículo
Preço de Referência	R$	Não Informado
Tração (4x2 / 4x4)		Ver veículo

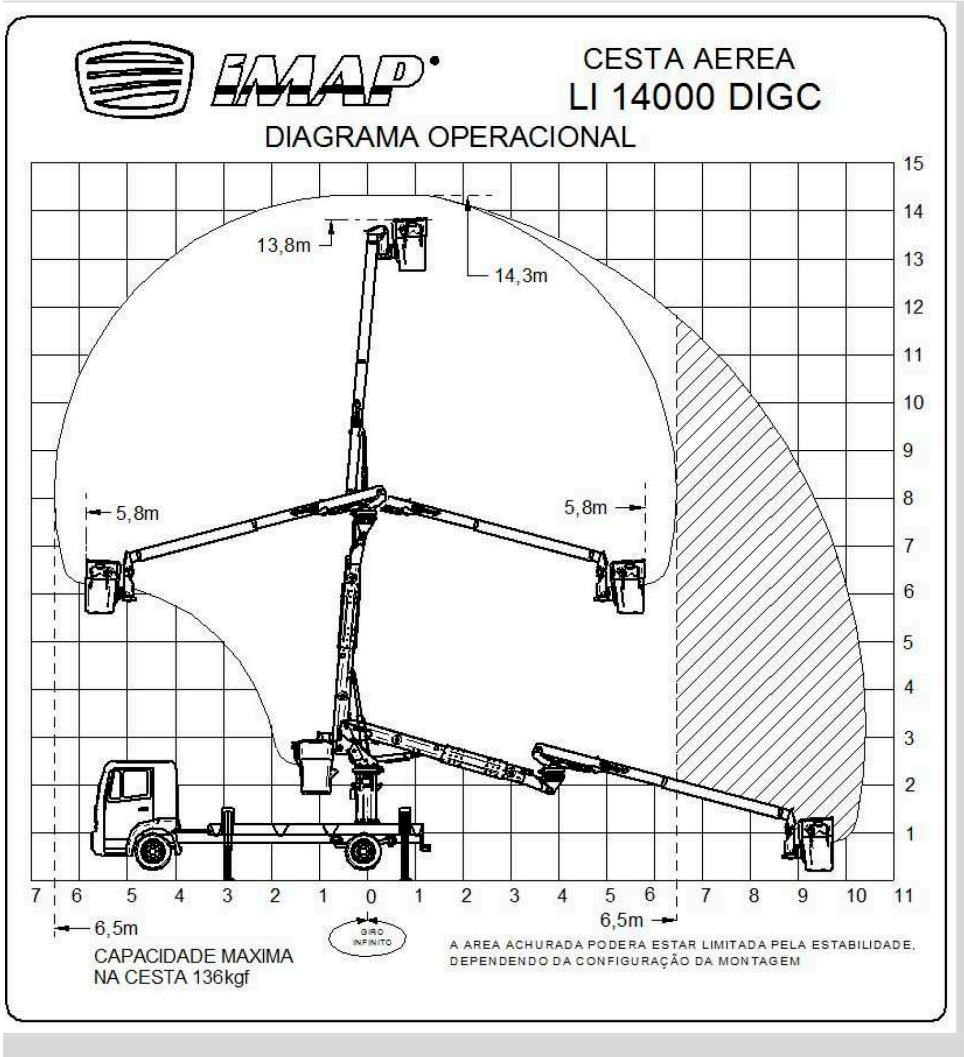
IMAP
CESTA AEREA
LI 14000 DIGC
DIAGRAMA OPERACIONAL
13,8m
14,3m
5,8m
5,8m
6,5m
6,5m
GIRO INFINITO
CAPACIDADE MAXIMA
NA CESTA 136kgf
A AREA ACHURADA PODERA ESTAR LIMITADA PELA ESTABILIDADE, DEPENDENDO DA CONFIGURAÇÃO DA MONTAGEM