MAN

Característica	U.M.	TGX 29.440
Carac.Principal		
Peso bruto total (PBT)	kg	23.000
Custo Horário	R$	0,00
Tara por Eixo		
Eixo dianteiro	kg	7.500
Eixo traseiro	kg	21.000
Total	kg	28.500
Custo Horário	R$	0,00
Motor		
Característica		Não informado
Modelo		MAN / D2676 440
Norma de medição		Não informado
Potência máxima	HP/rpm	434,16 / 1.500 - 1.900
Torque máximo	Nm/rpm	2.200 / 950 -1.400
Custo Horário	R$	0,00
Velocidade máxima em cada marcha		
Velocidade máxima	km/h	116

Custo Horário	R$	0,00
Sistema de suspensão		
Dianteiro		Molas parabólicas
Traseiro		Molas parabólicas
Custo Horário	R$	0,00
Informações Complementares		
Altura livre do solo	mm	Não informado
Cabine		Teto baixo / teto alto
Código Finame		Não informado
Dimensões (CxLxA)	mm	Não informado
Embreagem		430
Freio de Estacionamento		Não informado
Freio Motor		Válvula tipo borboleta no tubo de escapamento
Marchas		16 à frente e 2 à ré
País de origem		Não informado
Pneus		295/80R22.5
Preço de Referência	R$	Não informado
Raio de giro	mm	Não informado
Redução nos cubos de roda		Não informado

Retardador Hidráulico		Não informado
Sistema de direção		Hidráulica integral com esferas recirculantes
Sistema de transmissão		ZF / 16 AS 2630 TO, MAN TipMatic, Automatizada / Eletrônico
Custo Horário	R$	0,00

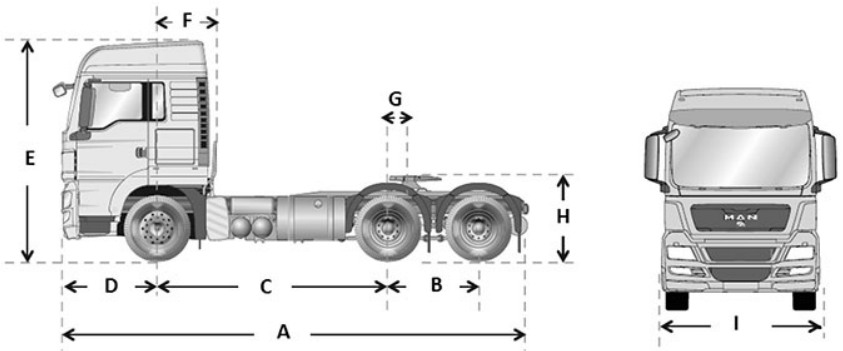

	A	B	C	D	E	F	G	H	I
TGX 29.440	7.243	1.400	3.600	1.475	3.574	805	475	1.312	2.490