MAN

Característica	U.M.	Constellation 26.420 V-Tronic
Carac.Principal		
Peso bruto total (PBT)	kg	23.000
Custo Horário	R$	0,00
Tara por Eixo		
Eixo dianteiro	kg	6.500
Eixo traseiro	kg	20.000
Total	kg	26.500
Custo Horário	R$	0,00
Motor		
Característica		Não informado
Modelo		Cummins ISL 420
Norma de medição		Não informado
Potência máxima	HP/rpm	414,06 / 2.100
Torque máximo	Nm/rpm	1.850 / 1.300
Custo Horário	R$	0,00
Velocidade máxima em cada marcha		
Velocidade máxima	km/h	120

Custo Horário	R$	0,00
Sistema de suspensão		
Dianteiro		Molas semi-elípticas de duplo estágio, amortecedores hidráulicos telescópicos de dupla ação, barra estabilizadora
Traseiro		Eixos rígidos em tanden - Randon (tipo Bogie), molas parabólicas, amortecedores hidráulicos telescópicos de dupla ação
Custo Horário	R$	0,00
Informações Complementares		
Altura livre do solo	mm	263
Cabine		Estendida / leito teto baixo / leito teto alto
Código Finame		Não informado
Dimensões (CxLxA)	mm	Não informado
Embreagem		430
Freio de Estacionamento		Câmara de molas acumuladoras
Freio Motor		Não informado
Marchas		16 à frente e 2 à ré
País de origem		Não informado
Pneus		295/80R22.5
Preço de Referência	R$	Não informado
Raio de giro	mm	8.700

MAN

Constellation 26.420 V-Tronic

Redução nos cubos de roda		Não informado
Retardador Hidráulico		Não informado
Sistema de direção		Hidráulica integral com esferas recirculantes
Sistema de transmissão		ZF / 16AS 2230 TD, Automatizada / Eletrônico
Custo Horário	R$	0,00

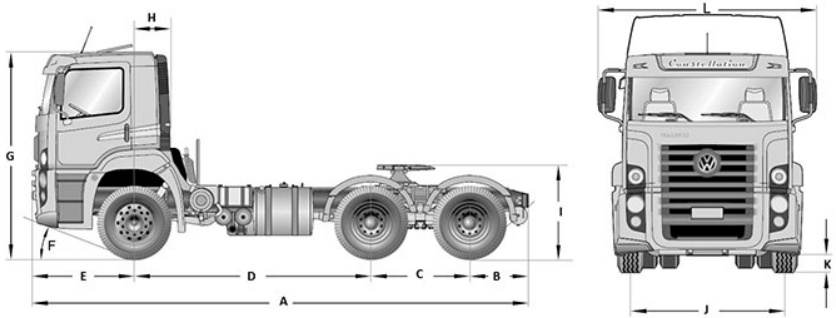

	A	B	C	D	E	F	G	H	I	J	K	L
26.420 V tronic	7.043	872	1.360	3.300	1.511	20°	3.010	441	1.320	2.096	248	2.997