SEM

Característica	U.M.	SEM616B
Carac.Principal		
Capacidade da caçamba	m³	0,9
Motor		
Modelo		Yituo YTR4105
Norma de medição		Mecânico não emissionado de acordo com estágio I dos padrões de emissões chinesas
Potência máxima	HP/rpm	74/2.400
Torque máximo	Nm/rpm	256/1.700
Carga estática de tombamento		
Posição articulada	kg	3.263
Posição reta	kg	3.640
Eletrônica embarcada		
Sistema de diagnose de falhas		Não disponível
Sistema de gerenciamento de operação/manutenção		Não disponível
Sistema de transmissão		Powershift, da marca Beilian
Sistema de transmissão de dados		Não disponível
Pneus		
Dianteiros		16/70 – 20 PR 12 L3
Traseiros		16/70 – 20 PR 12 L3
Sistema Hidráulico		
Pressão máxima	bar	160
Tipo e características		Controle Mecãnico de centro aberto com bomba de engrenagens
Vazão máxima	l/min	Não informado
Informações Complementares		
Altura do pino da caçamba na posição de elevação máxima	mm	3.283
Altura livre do solo	mm	323
Altura máxima de descarga	mm	2.550
Altura total	mm	4.062
Articulação do chassi	Graus	36
Braço de levantamento		Tipo Z

Cabine		Fechada, sem proteção ROPS/FOPS
Código Finame		Não aplicável
Dimensões (CxLxA) para transporte	mm	5.739 x 2.000 x 2.795
Força de desagregação	kN	65
Freios		A disco seco com controle de ar sobre o óleo
Marchas		2 à frente / 2 à ré
País de origem		China
Peso Operacional	kg	5.360
Preço de Referência	R$	Não informado
Profundidade de escavação	mm	Não disponível
Raio de giro	mm	4.229
Velocidades máximas em cada marcha	km/h	Frente 1° 8,6 / 2° 23 / Ré 1° 8,5 / 2° 22,6

SEM
6168

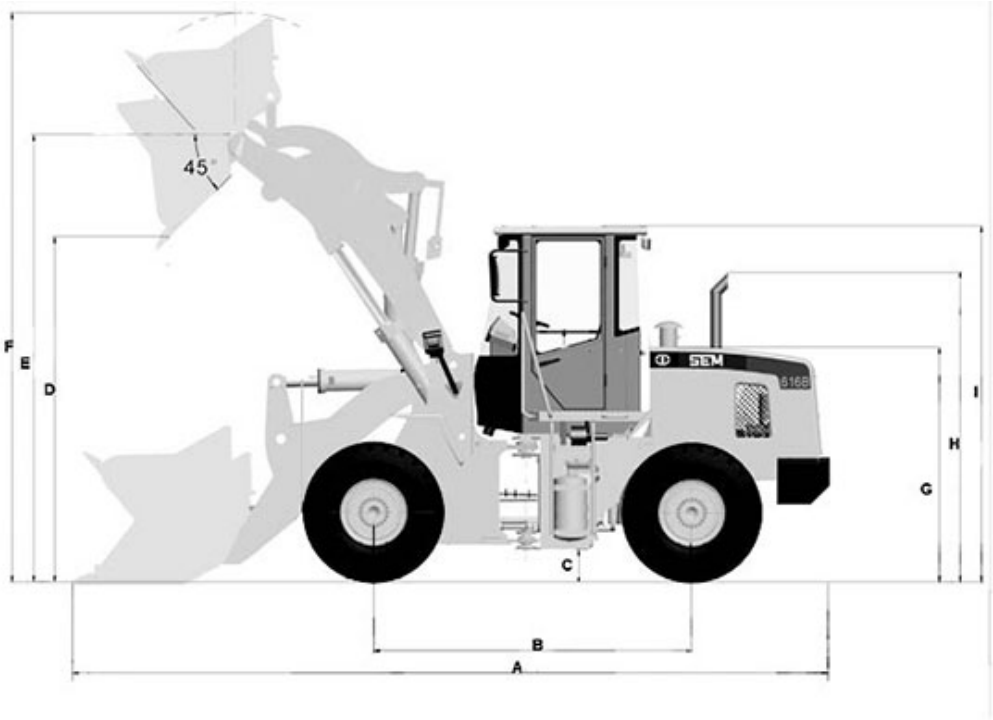

A	B	C	D	E	F	G	H	I
5.739	2.200	323	2.550	3.284	4.062	1.896	2.258	2.795