LIEBHERR

Característica	U.M.	L 580
Carac.Principal		
Capacidade da caçamba	m³	5
Motor		
Modelo		6090HFL85
Norma de medição		As emissões dos gases de escape estão abaixo dos valores limite do nível IIIA / Tier 3
Potência máxima	HP/rpm	280/1.600
Torque máximo	Nm/rpm	1.300 / 1.500
Carga estática de tombamento		
Posição articulada	kg	18.000
Posição reta	kg	20.750
Eletrônica embarcada		
Sistema de diagnose de falhas		Sim
Sistema de gerenciamento de operação/manutenção		Sim
Sistema de transmissão		Sim
Sistema de transmissão de dados		Sim
Pneus		
Dianteiros		26.5R25
Traseiros		26.5R25
Sistema Hidráulico		
Pressão máxima	bar	380
Tipo e características		Com bomba de fluxo variável de pistões axiais, tipo “load-sensing”, com controle de potência e corte de pressão no bloco de comando.
Vazão máxima	l/min	290
Informações Complementares		
Altura do pino da caçamba na posição de elevação máxima	mm	4.580
Altura livre do solo	mm	535
Altura máxima de descarga	mm	4.100
Altura total	mm	6.340
Articulação do chassi	Graus	40

Braço de levantamento		Cinemática Z
Cabine		Fechada, com proteção ROPS/FOPS e ar condicionado como itens de série
Código Finame		Não informado
Dimensões (CxLxA) para transporte	mm	9.645 x 3.300 x 3.590
Força de desagregação	kN	190
Freios		Frenagem através do sistema de translação hidrostático (atuação nas quatro rodas) e um sistema de freio hidráulico adicional com lamelas úmidas nos cubos das rodas (dois circuitos separados de frenagem)
Marchas		3 à frente / 3 à ré
País de origem		Brasil
Peso Operacional	kg	24.720
Preço de Referência	R$	Não Informado
Profundidade de escavação	mm	100
Raio de giro	mm	7.910
Velocidades máximas em cada marcha	km/h	1ª frente e ré 10,0 km/h, 2ª frente e ré 20,0 km/h, 3ª frente e ré 40,0 km/h.

LIEBHE

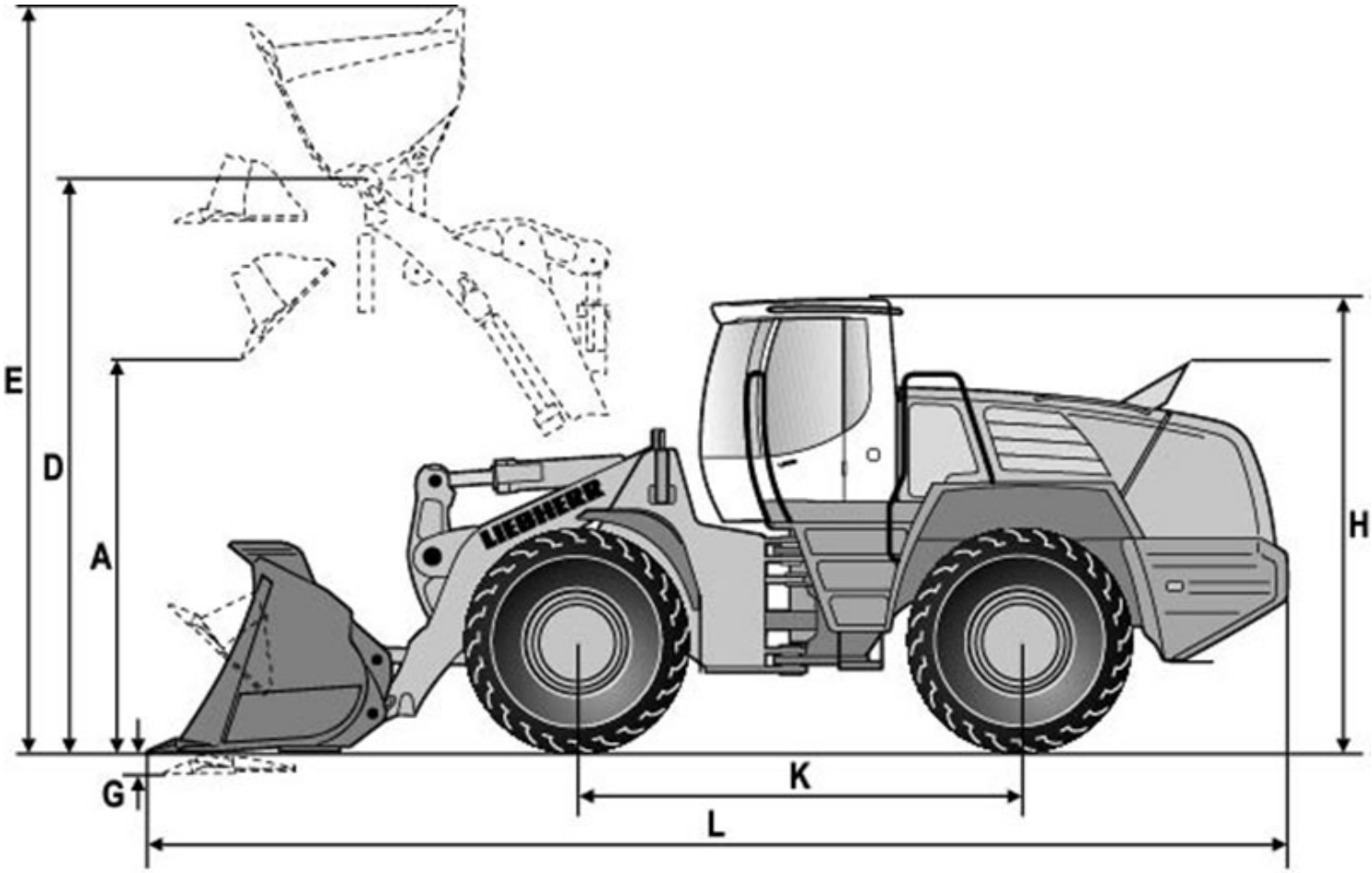

A	D	E	G	H	K	L
3.320	4.580	6.340	100	3.550	3.700	9.300