SANY

Característica	U.M.	SSRD120
Carac.Principal		
Peso operacional	kg	12.300
Custo Horário	R$	0,00
Motor		
Modelo		CUMMINS 4BTAA3.9-C125
Norma de medição		Não informado
Potência máxima	HP/rpm	125
Torque máximo	Nm/rpm	Não informado
Custo Horário	R$	0,00
Sistema de vibração		
Amplitude (máxima/mínima)	mm	1,8/0,9
Frequência (máxima/mínima)	Hz	30/36Hz
Impacto dinâmico	kN	275/198
Custo Horário	R$	0,00
Informações sobre o cilindro		
Largura de compactação	mm	2130
Largura e diâmetro	mm	1.500/1.700
Oscilação	Graus	±12
Tipo		Liso com kit pata
Custo Horário	R$	0,00
Eletrônica embarcada		
Sistema de diagnose de falhas		Standard
Sistema de gerenciamento da operação/manutenção		Standard
Sistema de transmissão de dados		Não disponível
Custo Horário	R$	0,00
Informações complementares		
Articulação do chassi	Graus	±35
Cabine		Cabine fechada, com proteção ROPS/FOPS, com ar condicionado
Código Finame		Não aplicável

SANY

SSRD120

Dimensões (CxLxA) para transporte	mm	6.020 x 2.280 x 3.115
País de origem		China
Peso estático linear	kg/cm	329
Peso para transporte	kg	12.300/13.600
Pneus traseiros		23,1-26-8PR
Preço de Referência	R$	260.000,00
Raio de giro	mm	11.800
Rampa máxima	%	40/30
Sistema de transmissão		Hidrostática
Velocidades de operação	km/h	0~13,5
Custo Horário	R$	0,00

SSRD120
SANY

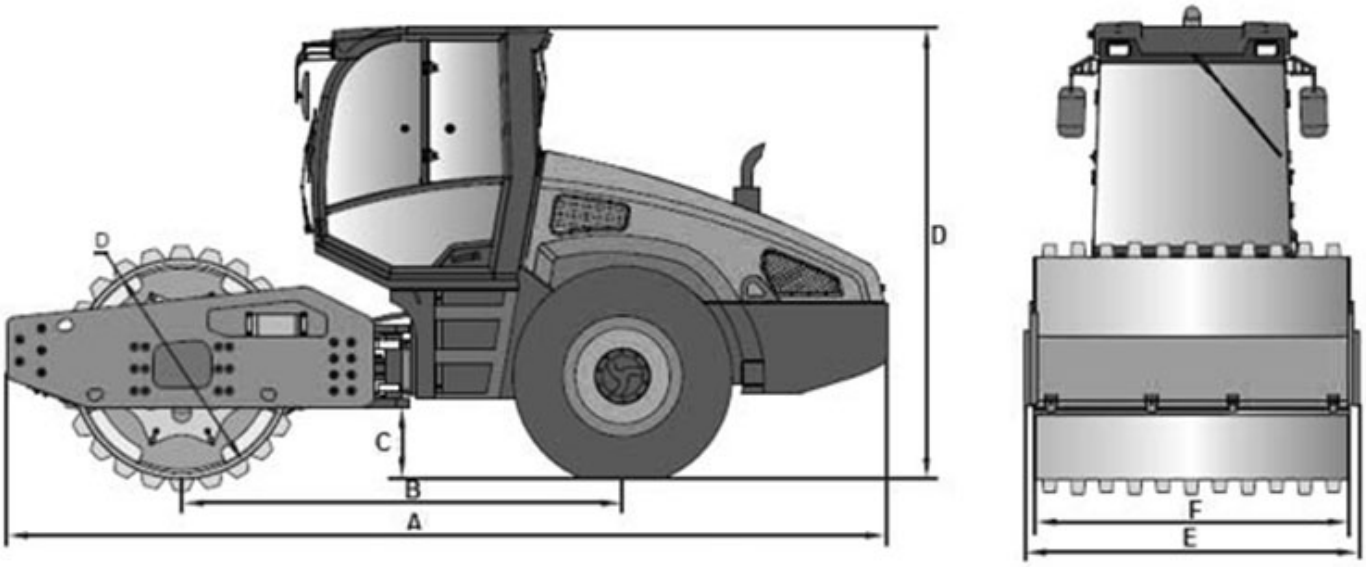

SSRD120	A	B	C	D	E	F
	6.020	3.040	470	3.115	2.280	2.130