CATERPILLAR

Característica	U.M.	CP-54B
Carac.Principal		
Peso operacional	kg	11.135
Custo Horário	R$	0,00
Motor		
Modelo		CAT C4.4 ACERT TIER3 STAGE IIIA
Norma de medição		Não informado
Potência máxima	HP/rpm	131/2.200
Torque máximo	Nm/rpm	Não informado
Custo Horário	R$	0,00
Sistema de vibração		
Amplitude (máxima/mínima)	mm	1,90/0,88
Frequência (máxima/mínima)	Hz	30,5
Impacto dinâmico	kN	266
Custo Horário	R$	0,00
Informações sobre o cilindro		
Largura de compactação	mm	2.134
Largura e diâmetro	mm	2.134 e 1.295
Oscilação	Graus	15
Tipo		Não informado
Custo Horário	R$	0,00
Eletrônica embarcada		
Sistema de diagnose de falhas		Opcional
Sistema de gerenciamento da operação/manutenção		Sistema de Monitoramento de Compactacao MDP/CVM
Sistema de transmissão de dados		GPS -Opcional
Custo Horário	R$	0,00
Informações complementares		
Articulação do chassi	Graus	34
Cabine		Todas opções de Cabine, conforme disponibilidade

CATERPILLAR

CP-54B

Código Finame		Não informado
Dimensões (CxLxA) para transporte	mm	5.850 x 2.300 x 3.110
País de origem		Brasil
Peso estático linear	kg/cm	27,6
Peso para transporte	kg	11.135
Pneus traseiros		Depende de Disponibilidade
Preço de Referência	R$	Não informado
Raio de giro	mm	5.810
Rampa máxima	%	Não informado
Sistema de transmissão		Hidrostática/Diferencial
Velocidades de operação	km/h	0-11
Custo Horário	R$	0,00

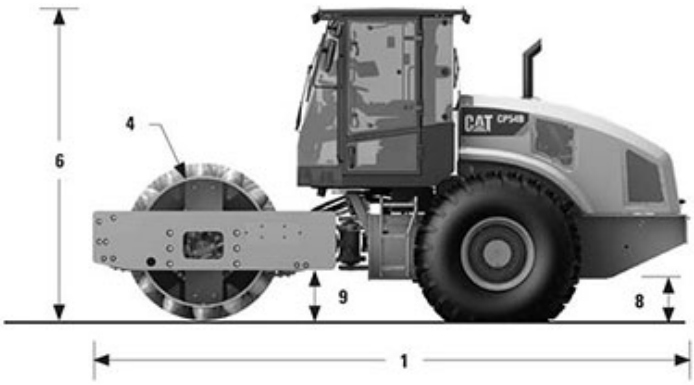

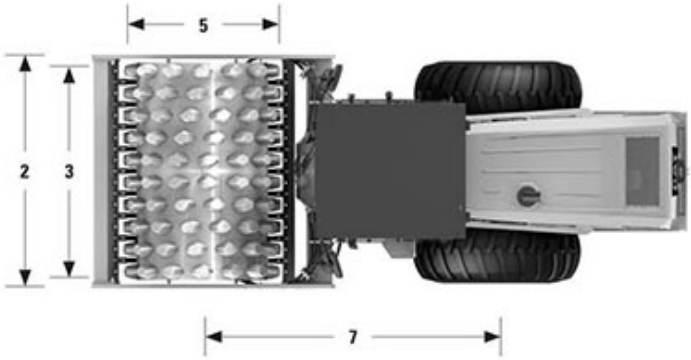

A	B	C
5.850	3.110	2.300