CATERPILLAR

Característica	U.M.	CS-423E
Carac.Principal		
Peso operacional	kg	6.745
Custo Horário	R$	0,00
Motor		
Modelo		CAT 3054C TIER 2 STAGE II
Norma de medição		Não informado
Potência máxima	HP/rpm	83/2.200
Torque máximo	Nm/rpm	Não informado
Custo Horário	R$	0,00
Sistema de vibração		
Amplitude (máxima/mínima)	mm	1,67/0,84
Frequência (máxima/mínima)	Hz	31,9
Impacto dinâmico	kN	134
Custo Horário	R$	0,00
Informações sobre o cilindro		
Largura de compactação	mm	1.700
Largura e diâmetro	mm	1.700/1.225
Oscilação	Graus	15
Tipo		Incluso Kit-Patas
Custo Horário	R$	0,00
Eletrônica embarcada		
Sistema de diagnose de falhas		Opcional
Sistema de gerenciamento da operação/manutenção		Opcional
Sistema de transmissão de dados		Opcional
Custo Horário	R$	0,00
Informações complementares		
Articulação do chassi	Graus	37
Cabine		Todas opções de Cabine, conforme disponibilidade
Código Finame		Não informado

CATERPILLAR

CS-423E

Dimensões (CxLxA) para transporte	mm	4.960 x 1.800 x 2.930
País de origem		Brasil
Peso estático linear	kg/cm	20,3
Peso para transporte	kg	6.745
Pneus traseiros		Depende da disponibilidade
Preço de Referência	R$	Não informado
Raio de giro	mm	4.730
Rampa máxima	%	Não informado
Sistema de transmissão		Hidrostática/Diferencial
Velocidades de operação	km/h	0-12
Custo Horário	R$	0,00

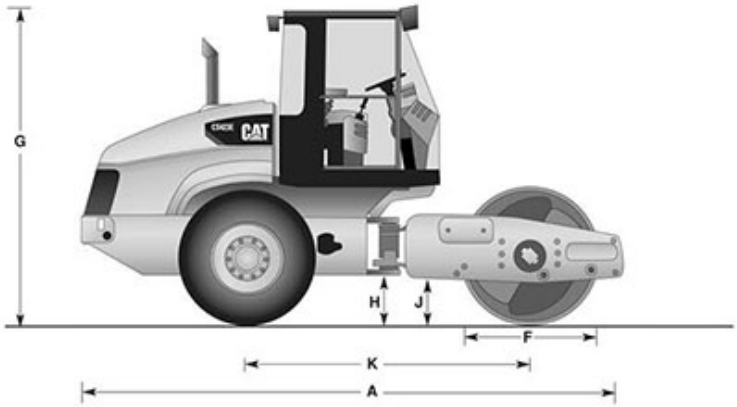

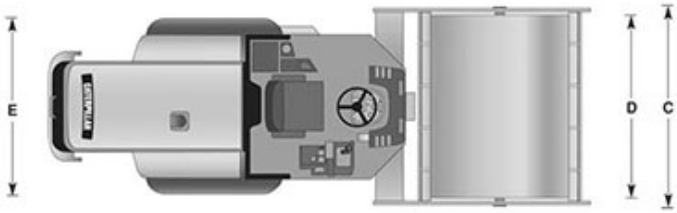

	A	B	C
CS-423E	4.960	2.930	1.800