# AMMANN

| Característica | U.M. | ARX 20 |
|---|---|---|
| **Carac.Principal** | | |
| Peso operacional | kg | 1.570 |
| Custo Horário | R$ | 0,00 |
| **Motor** | | |
| Modelo | | YANMAR 3TNV76 / EPA 4 |
| Norma de medição | | EPA Inter 4 |
| Potência máxima | HP/rpm | 20,4 / 2.400 |
| Torque máximo | Nm/rpm | Não informado |
| Custo Horário | R$ | 0,00 |
| **Sistema de vibração** | | |
| Amplitude (máxima/mínima) | mm | 0,45 |
| Frequência (máxima/mínima) | Hz | 58 / 66 |
| Impacto dinâmico | kN | 24 |
| Custo Horário | R$ | 0,00 |
| **Informações sobre o cilindro** | | |
| Largura de compactação | mm | 1.050 |
| Largura e diâmetro | mm | 1.000 e 577 |
| Oscilação | Graus | 5 |
| Tipo | | Liso |
| Custo Horário | R$ | 0,00 |
| **Eletrônica embarcada** | | |
| Sistema de diagnose de falhas | | Não informado |
| Sistema de gerenciamento da operação/manutenção | | Não informado |
| Sistema de transmissão | | Hidráulico |
| Sistema de transmissão de dados | | Não informado |
| Custo Horário | R$ | 0,00 |
| **Informações complementares** | | |
| Articulação do chassi | Graus | 31 |
| Cabine | | Cabine com proteção ROPS / FOPS |

# AMMANN

## ARX 20

| | | |
|---|---|---|
| Código Finame | | Não aplicável |
| Dimensões (CxLxA) para transporte | mm | 2.017 x 1.046 x 1.731 |
| País de origem | | Suiça |
| Peso estático linear | kg/cm | 7,9 |
| Peso para transporte | kg | 1.570 |
| Preço de Referência | R$ | Não informado |
| Raio de giro | mm | 2.075 |
| Rampa máxima | % | 40 |
| Velocidades de operação | km/h | 8 |
| Custo Horário | R$ | 0,00 |

AMMANN
AMMANN

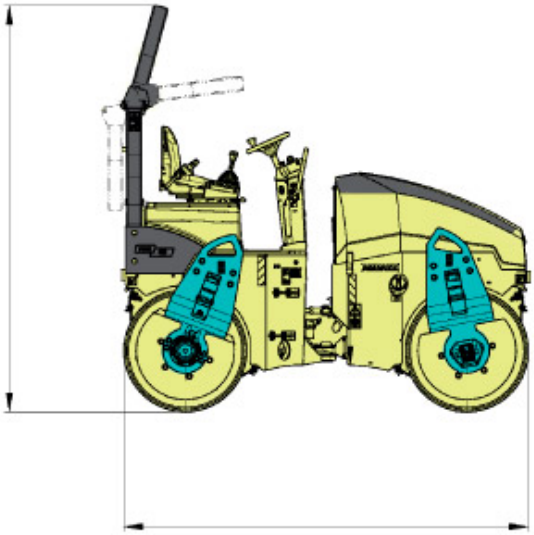

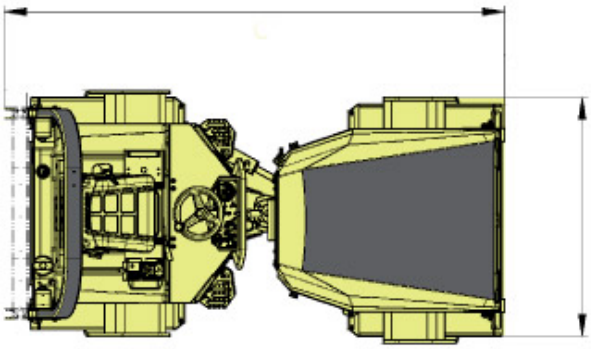

| | A | B | C |
|---|---|---|---|
| ARX 12 | 2.327 | 1.839 | 874 |
| ARX 16 | 2.327 | 1.839 | 952 |
| ARX 16K | 2.327 | 1.839 | 947 |
| ARX 20 | 2.327 | 1.839 | 1.054 |