DYNAPAC

Característica	U.M.	Dynapac CC900G
Carac.Principal		
Peso operacional	kg	1.340
Custo Horário	R$	0,00
Motor		
Modelo		Honda GX630K 1QYD, gasolina
Norma de medição		Não informado
Potência máxima	HP/rpm	18
Torque máximo	Nm/rpm	Não informado
Custo Horário	R$	0,00
Sistema de vibração		
Amplitude (máxima/mínima)	mm	0,4
Frequência (máxima/mínima)	Hz	70
Impacto dinâmico	kN	17
Custo Horário	R$	0,00
Informações sobre o cilindro		
Largura de compactação	mm	900
Largura e diâmetro	mm	900 /465
Oscilação	Graus	13
Tipo		Lisos
Custo Horário	R$	0,00
Eletrônica embarcada		
Sistema de diagnose de falhas		Sim
Sistema de gerenciamento da operação/manutenção		Não
Sistema de transmissão		Hidrostático, com tração nos dois cilindros
Sistema de transmissão de dados		Não
Custo Horário	R$	0,00
Informações complementares		
Articulação do chassi	Graus	34
Cabine		Não

DYNAPAC

Dynapac CC900G

Código Finame		Não aplicável
Dimensões (CxLxA) para transporte	mm	2.095 x 970 x 2.300 (com ROPS)
País de origem		Suécia
Peso estático linear	kg/cm	6,6/ 8,2
Peso para transporte	kg	1.150
Preço de Referência	R$	Não informado
Raio de giro	mm	2.810
Rampa máxima	%	35
Velocidades de operação	km/h	0 - 8
Custo Horário	R$	0,00

DYNAPAC

Dynapac CC900G

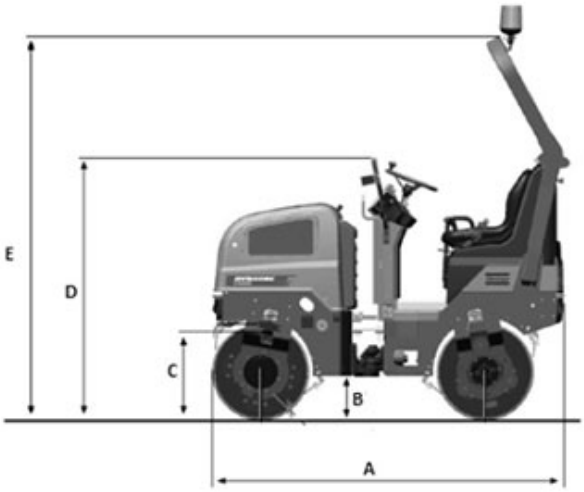

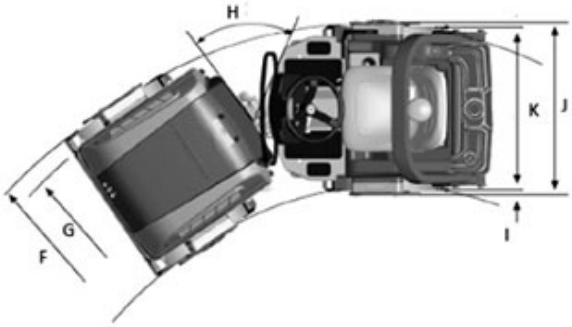

	A	B	C	D	E	F	G	H	I	J	K
CC900G	2.107	261	465	1.585	2.300	2.700	2.660	34°	35	970	900