METSO

Característica	U.M.	LOKOTRACK ST2.4
Carac.Principal		
Capacidade máxima de produção	t/h	400
Dados gerais		
Dimensões (CxLxA)	mm	14.200 x 2.990 x 3.200
Peso total	kg	23.500
Sistema de abatimento de pó		Opcional
Sistema de acionamento		Não informado
Alimentador		
Abertura entre trilhos	mm	0,00 0 -
Comprimento da grelha	mm	Não Informado
Potência dos motores	HP	Não Informado
Tamanho máximo de alimentação - Alimentador	mm	Não Informado
Volume da tremonha	m³	Não Informado
Britador primário		
Abertura da boca de saída (min/máx)	mm	0,00 0 /
Diâmetro externo da polia - Britator primário	mm	Não Informado
Movimento do queixo	mm	Não Informado
Potência do motor - Britator primário	HP	Não Informado
Quantidade e tipo de correias		Não informado
Britador cônico		
Abertura de alimentação (méd/grosso)	mm	0,00 0 /
Abertura de saída (máx/min)	mm	0,00 0 /
Potência do motor - Britador cônico	HP	Não Informado
Tamanho máximo de alimentação	mm	Não Informado
Peneira vibratória		
Abertura da malha (máx/min)	mm	0,00 0 /
Amplitude máxima de vibração	mm	Não Informado
Diâmetro externo da polia	mm	Não Informado
Dimensões do deck (CxL)	mm	3640,00 3.640 x

Frequência	Hz	Não Informado
Inclinação	Graus	Não Informado
Potência do motor - Peneira	HP	Não Informado
Processo		Não informado
Quantidade / tipo de correias		Não informado
Quantidade de decks		2
Sistema de locomoção		
Área de contato sobre o solo	cm²	Não Informado
Motor		CAT 75 kW
Potência do motor	HP/rpm	100
Pressão sobre o solo	kg/cm²	Não Informado
Informações Complementares		
Codigo Finame		Não informado
País de origem		Não informado
Preço de Referência	R$	Não Informado
Tipo		Sobre esteiras

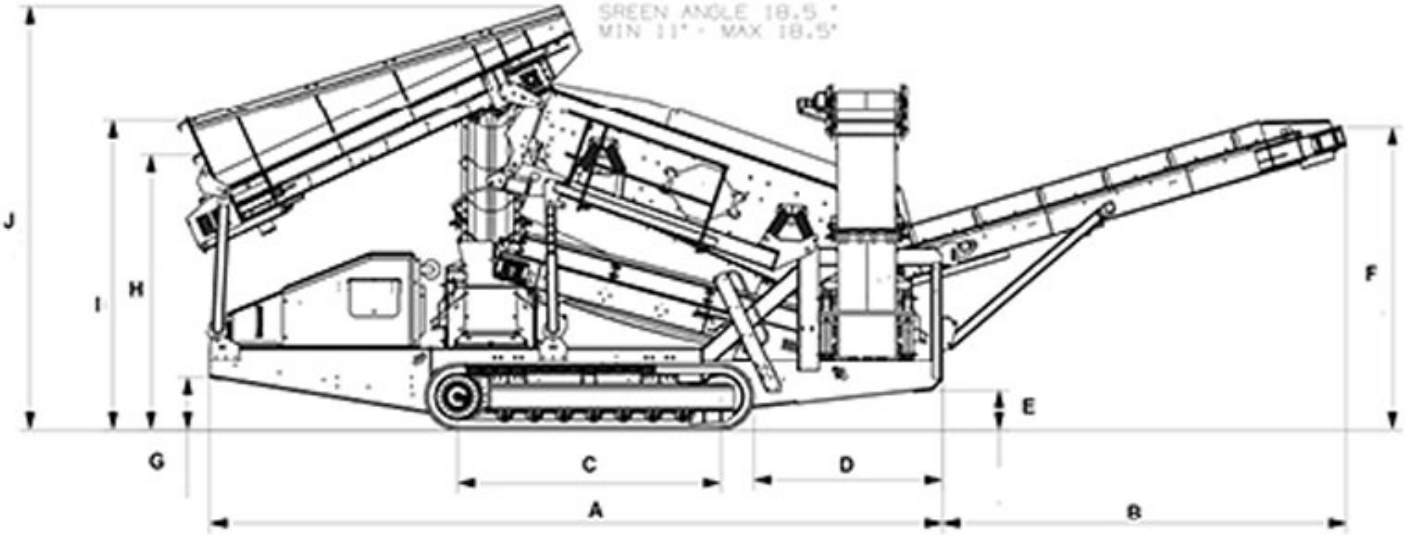

	A	B	C	D	E	F	G	H	I	J
ST2.4	8.150	4.500	2.929	2.100	435	3.300	579	3.054	3.450	4.720