NEW HOLLAND CONSTRUCTION

Característica	U.M.	RG200.B
Carac.Principal		
Potência máxima	HP	234 (2.200)
Custo Horário	R$	0,00
Motor		
Modelo		FPT 6.7 L
Níveis de emissão		TIER III
Norma de medição		(*) SAE J1995
Torque máximo	Nm/rpm	924 /1.600
Custo Horário	R$	0,00
Alcance de lâmina		
Alcance máximo lateral	mm	2.153 / 1.956 (dir./esq.)
Ângulo máximo de talude	Graus	90
Deslocamento do círculo	mm	Não informado
Deslocamento lateral	mm	686 / 533 (dir./esq.)
Elevação máxima acima do solo	mm	444
Profundidade máxima de corte	mm	711
Tombamento hidráulico	Graus	40 / 5 (frente/trás)
Custo Horário	R$	0,00
Escarificador		
Escarificador dianteiro		Tipo paralelogramo, de montagem frontal, com 5 ou 11 dentes
Escarificador traseiro		Tipo paralelogramo de montagem frontal, com 5 ou 9 dentes
Custo Horário	R$	0,00
Eletrônica embarcada		
Sistema de diagnose de falhas		Standard
Sistema de gerenciamento de operação/manutenção		Standard
Sistema de transmissão de dados		Não disponível
Custo Horário	R$	0,00
Sistema hidráulico		

Pressão máxima	bar	209
Tipo e características		Circuito de centro fechado e sistema load sensing, alimentado por bomba de pistões axiais de fluxo variável, que atinge 210 bar de pressão máxima e 186 l/min de vazão máxima
Vazão máxima	l/min	186
Custo Horário	R$	0,00

Informações Complementares

Altura livre do solo	mm	580
Articulação do chassi	Graus	25
Cabine		Fechada com HVAC , com proteção ROPS/FOPS como itens de série
Código Finame		3295705
Dimensões (CxLxA) para transporte	mm	8.534 x 2.654 x 3.340
Dimensões da lâmina (LxA)	mm	4.267 x 671
Força da lâmina contra o solo	kgf	95.160
Freio		Multidisco em banho de óleo, com circuitos independentes para cada lado do eixo e acumuladores de nitrogênio (serviço). De acionamento elétrico, atuando no disco de saída da transmissão (estacionamento)
Inclinação das rodas dianteiras	Graus	15,3
Marchas		6 à frente / 3 à ré
Oscilação do eixo dianteiro	Graus	20
Oscilação dos eixos tandem	Graus	20
País de origem		Brasil
Peso operacional	kg	19.070
Pneus		Aro 17” - 3 peças/Pneu 20,5x25 16L L3
Preço de Referência	R$	Sob consulta
Raio de giro	mm	7.289 (exterior aos pneus)
Sistema de transmissão		Powershift Direct Drive, da marca Funk
Custo Horário	R$	0,00

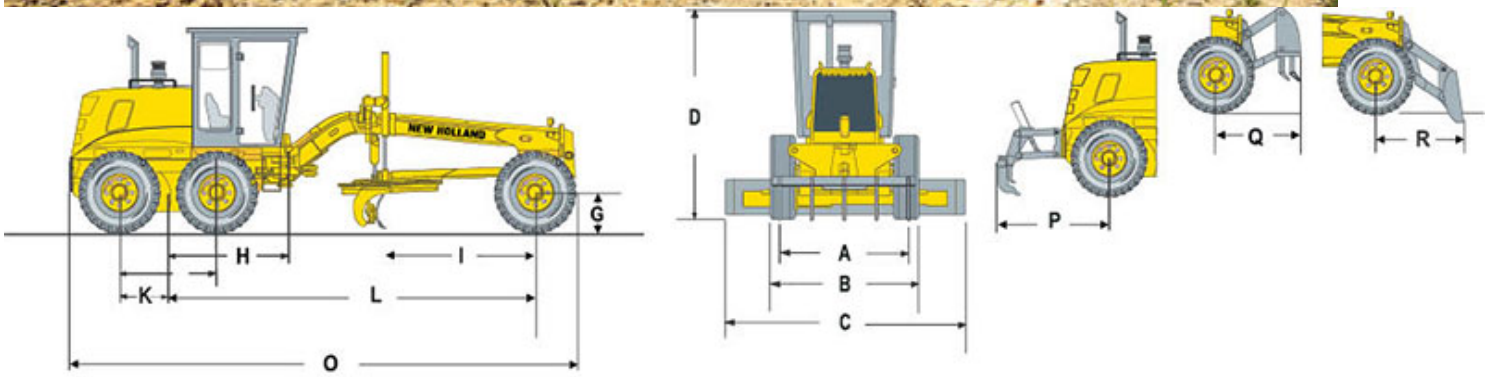

A	B	C	D	H	I	J	K	L	O	P	Q	R
2.134	2.654	4.267	3.340(*)	1.958	2.562	1.602	801	6.219	8.534	2.040	1.520	1.645