FIORI

Característica	U.M.	DB X10
Carac.Principal		
Capacidade nominal	m³	1
Dados do balão		
Espessura da chapa do balão	mm	5
Tipo de aço		FE510
Pesos		
Autobetoneira vazia	kg	2.800
Com carga máxima	kg	5.550
Veículo portador		
Número de eixos		1
Peso bruto total (PBT)	kg	2.670
Informações Complementares		
Altura da bica (sem chassis)	mm	800
Ângulo do balão	Graus	Não Informado
Capacidade do tanque de aditivo	l	Não Informado
Capacidade do tanque de água	l	200
Código Finame		Não aplicável
Controles na cabine		Sim
Dimensões (CxLxA)	mm	4.705 x 1.820 x 2.800
Indicador de slump		Não aplicável
País de origem		Itália
Preço de Referência	R$	Não Informado
Quantidade de roletes		2
Rotação máxima	rpm	20
Sistema de dosagem de água		Mixcontrol digital
Sistema hidráulico		Rexroth

FIORI

DB X10

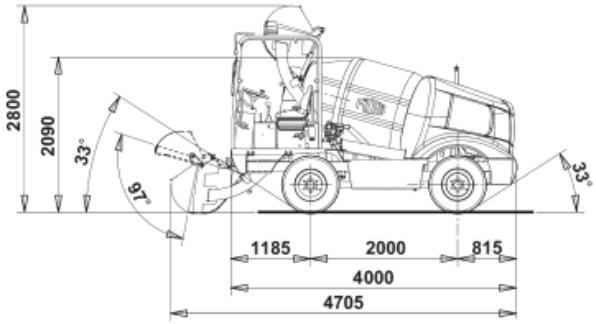
2800
2090
33°
97°
33°
1185
2000
815
4000
4705

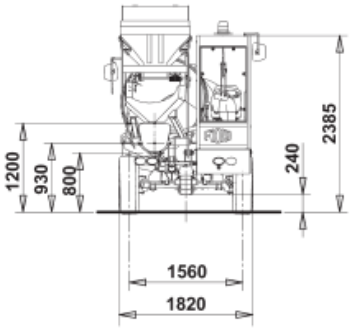
1200
930
800
240
2385
1560
1820

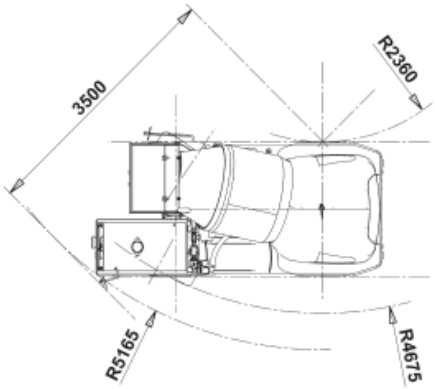
3500
R2360
R5165
R4675