HELI

Característica	U.M.	CPCD25
Carac.Principal		
Capacidade de carga	kg	2.500
Dados Operacionais		
Altura máxima de trabalho	mm	4.800
Carga máxima de tombamento	kg	Não informado
Carga na altura máxima	kg	1.920
Raio de giro (externo aos pneus)	mm	2.240
Velocidade de descida	m/min	5
Velocidade de elevação	m/min	6
Velocidade máxima de translação	km/h	19
Motor		
Marca/modelo		Isuzu / C240PKJ
Potência	HP/rpm	35.4/2.500
Tipo de acionamento (elétrico/diesel/gás)		Diesel
Transmissão		
Tipo (mecânica/hidrost/powershift)		Powershift
Tração (4x2 / 4x4)		4x2
Pesos e dimensões		
Altura livre sobre o solo	mm	110
Dimensões para transporte (CxLxA)	mm	2.583 x 1.150 x 2.195
Peso total com garfo	kg	3.915
Dados gerais		
Código Finame		Não informado
País de origem		China
Pneus (tipo)		Pneumáticos
Preço de Referência	R$	Não informado
Segmentos de torre		3
Sistema de freio (tipo)		Disco e Tambor

HELI

CPCD25

HELI

CPCD25

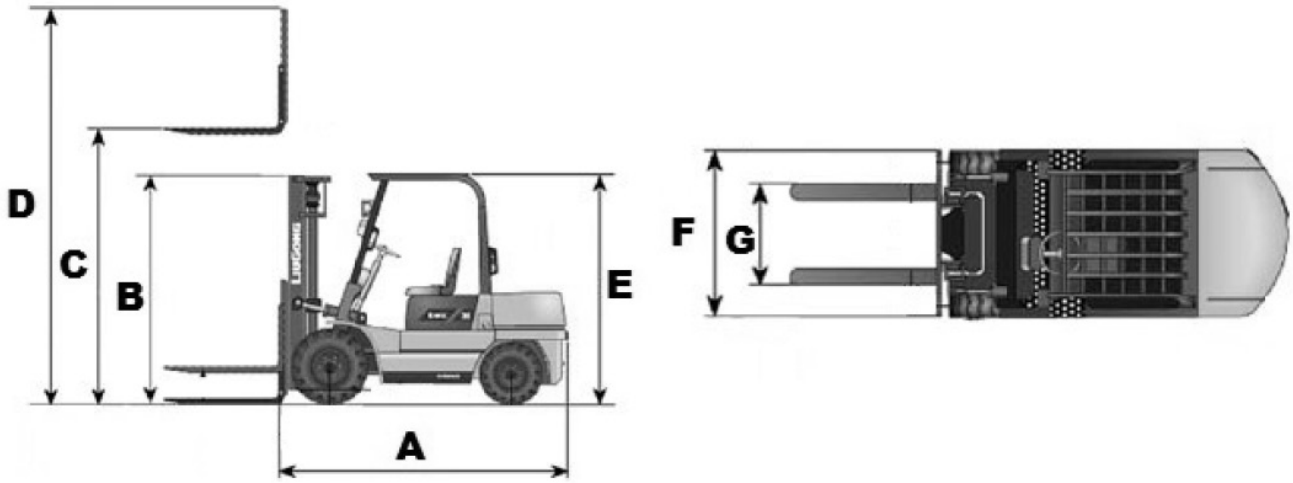

	A	B	C	D	E	F	G
CPCD25	2.566	2.039	3.000	4.065	2.100	1.150	1.020