# SANY

| Característica | U.M. | SAC2200 |
|---|---|---|
| **Carac.Principal** | | |
| Capacidade máxima de içamento | t | 220 |
| **Lança telescópica** | | |
| Comprimento total | m | 62 |
| Comprimento totalmente recolhida | m | 13,5 |
| Quantidade de segmentos | | 6 |
| Seção transversal (tipo) | | Tipo U |
| **Jib** | | |
| Comprimento total | m | 43 |
| Comprimentos de montagem | m | 62+43 |
| Quantidade de seções | | 6 |
| Tipo (caixa, treliça) | | Treliça |
| **Guincho principal** | | |
| Capacidade com cabo simples | kg | 10.600 |
| Capacidade do guincho principal | kg | 10.710 |
| Características do cabo | | Cabo anti-torção. Diâmetro de 24mm |
| Comprimento total de cabo | m | 280 |
| Velocidade de descida da carga | m/s | 2,6 |
| Velocidade de elevação com cabo simples | m/s | 2.16 |
| Velocidade de elevação da carga | m/s | 2,6 |
| **Guincho auxiliar** | | |
| Capacidade total do guincho auxiliar | kg | 10.710 |
| Características do cabo | | Cabo anti-torção. Diâmetro de 24mm |
| Comprimento total do cabo | m | 280 |
| Velocidade de descida da carga | m/s | 2,6 |
| Velocidade de elevação da carga | m/s | 2,6 |
| **informações complementares** | | |
| Altura máxima de elevação | m | 62/105 |
| Área de patolamento (c x l) | m | 9 x 8,5 |

| | | |
|---|---|---|
| Carga com a lança totalmente estendida | kg | 20.900/1.700 |
| Código Finame | | Não aplicável |
| Código NCM | | 8705.10.10 |
| Modelo | | SAC2200 |
| País de origem | | China |
| Preço de Referência | R$ | Não informado |
| Raio com a carga máxima | m | 3 |
| Raio máximo de trabalho | m | 86 |
| **Dimensões para locomoção** | | |
| Altura | m | 4 |
| Comprimento total | m | 15,53 |
| Largura | m | 3 |
| Peso em ordem de marcha | kg | 68.000 |
| **Motor** | | |
| Marca e modelo | | Mercedes 0M502LA |
| Potência máxima/ rotação (indicar norma) | HP | 523/1.800 |
| Torque máximo/ rotação (indicar norma) | Nm/rp | 2.400/1.100 |
| **Transmissão** | | |
| Quantidade de eixos com e sem tração | | 10 x 6 x 10 |
| Quantidade de marchas | | 12 |
| Rampa máxima | | 58% |
| Redução nos cubos? (s/n) | | Sim |
| Velocidade máxima de translação | km/h | 81 |
| **Pneus** | | |
| Medida | | 1600R25 (445/95R25) |
| Quantidade | | 10 |
| **Freio** | | |
| Tipo | | Circuito duplo, freio motor e freio de exaustão, retardador hidráulico, servo freio a ar em todas as rodas |
| **Sistemas de segurança (s/n)** | | |
| Limitador de descida (cabo no tambor) | | Sim |
| Limitador de momento | | Sim |

| | |
|---|---|
| Limitador de subida do moitão | Sim |
| **Ar condicionado (s/n)** | |
| na cabina do guindaste | Sim |
| na cabina do veículo | Sim |

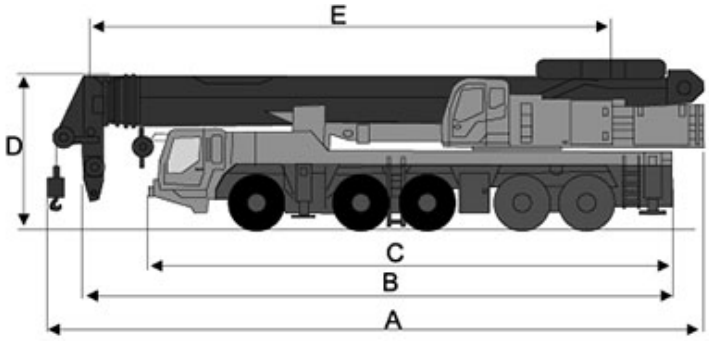


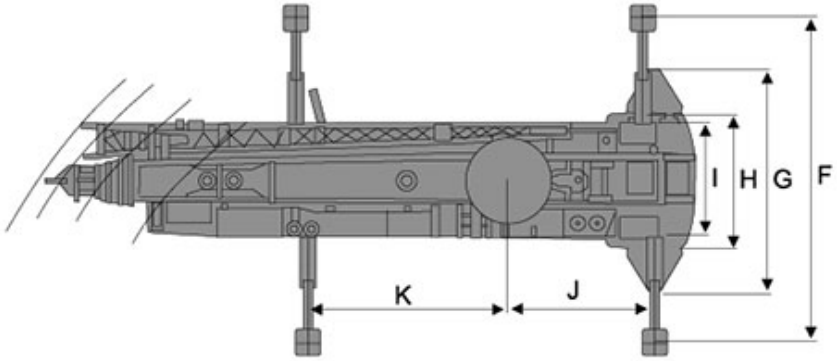


| A | B | C | D | E | F | G | H | I | J | K |
|---|---|---|---|---|---|---|---|---|---|---|
| 17.020 | 15.530 | 13.481 | 4.000 | 13.511 | 8.511 | 5.811 | 3.511 | 2.596 | 3.825 | 5.220 |